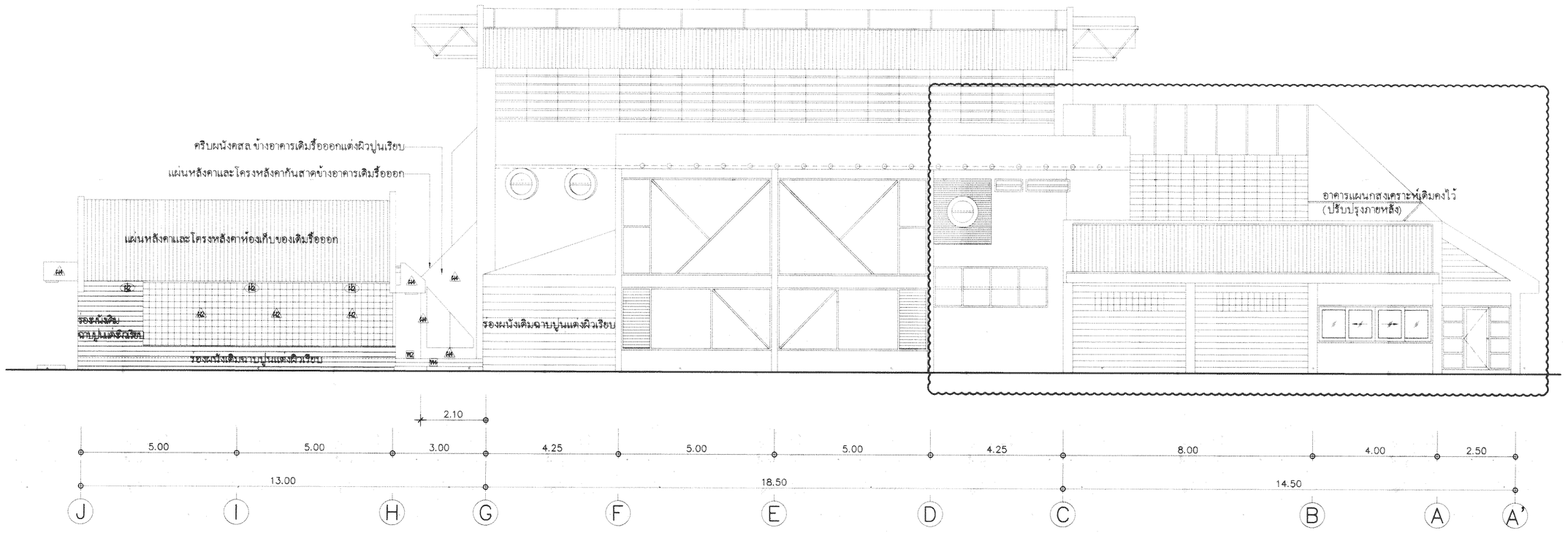

รูปด้านหลังทิศตะวันตก (ของเดิม)

SCALE 1:100

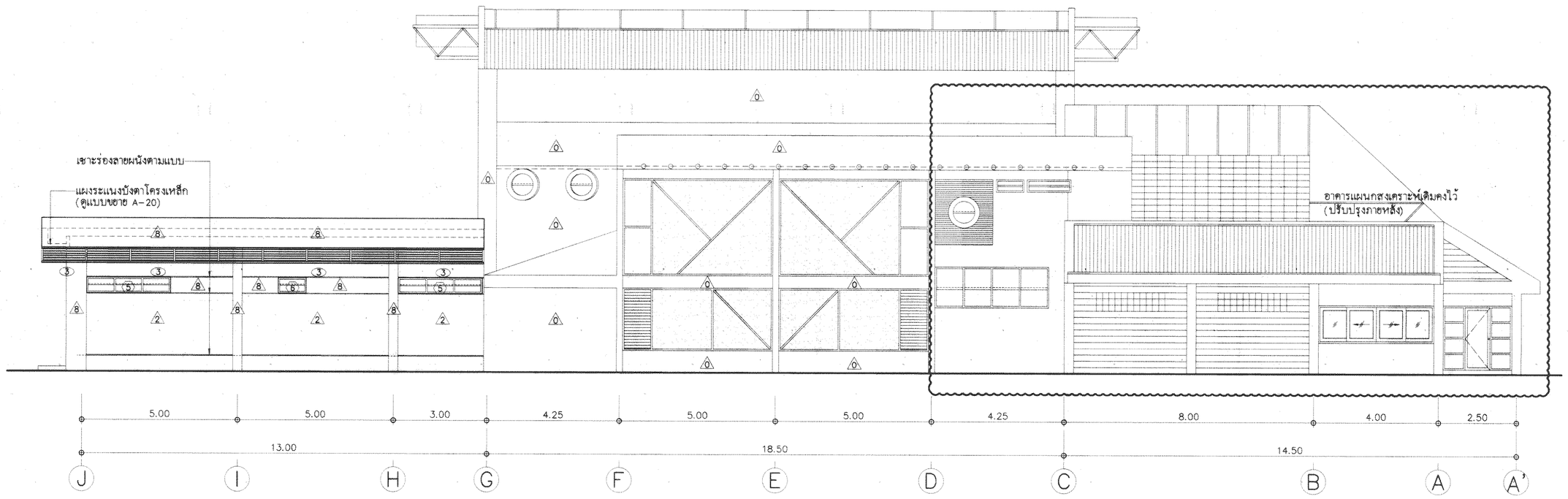

รูปด้านหลังทิศตะวันตก (ปรับปรุงใหม่)

SCALE 1:100

REV.	DATE	BY

การท่าเรือแห่งประเทศไทย
PORT AUTHORITY OF THAILAND

โครงการ
งานปรับปรุงอาคารสโมสร กทท.

สถาปนิก	นาย ศุภฤกษ์ พวงโกศล ภ-สถ.18800	หัวหน้าแผนกออกแบบ	นางสาว อภิรัตน์ มากแสน ภ-สถ.17072
วิศวกรโครงสร้าง	นาย ไกรสร เหลืองนาคไพศาล ภส.55464	หัวหน้าแผนกวิศวกรรม	นาย ไกรสร เหลืองนาคไพศาล ภส.55464
วิศวกรโครงสร้าง	นาย อดุลพัฒน์ บุนนาค สย.15166	ผู้ช่วยสถาปนิก	นาย ปารุศ สิอวิทวัส ภส.25544
วิศวกรไฟฟ้า	นาย นิธิวัฒน์ นาคสกุล ภฟก.53077	เจ้าของโครงการ	นาย กิตติทงห์ สอนสะอาด อผช.
เขียน	นาย นิวัฒน์ พวงเทศ		

แบบแสดง: รูปด้านหลังทิศตะวันตก

มาตราส่วน 1 : 100	วันที่ สิงหาคม 2566	แผ่นที่ A-11
	แผ่นที่	จากแผ่น 52

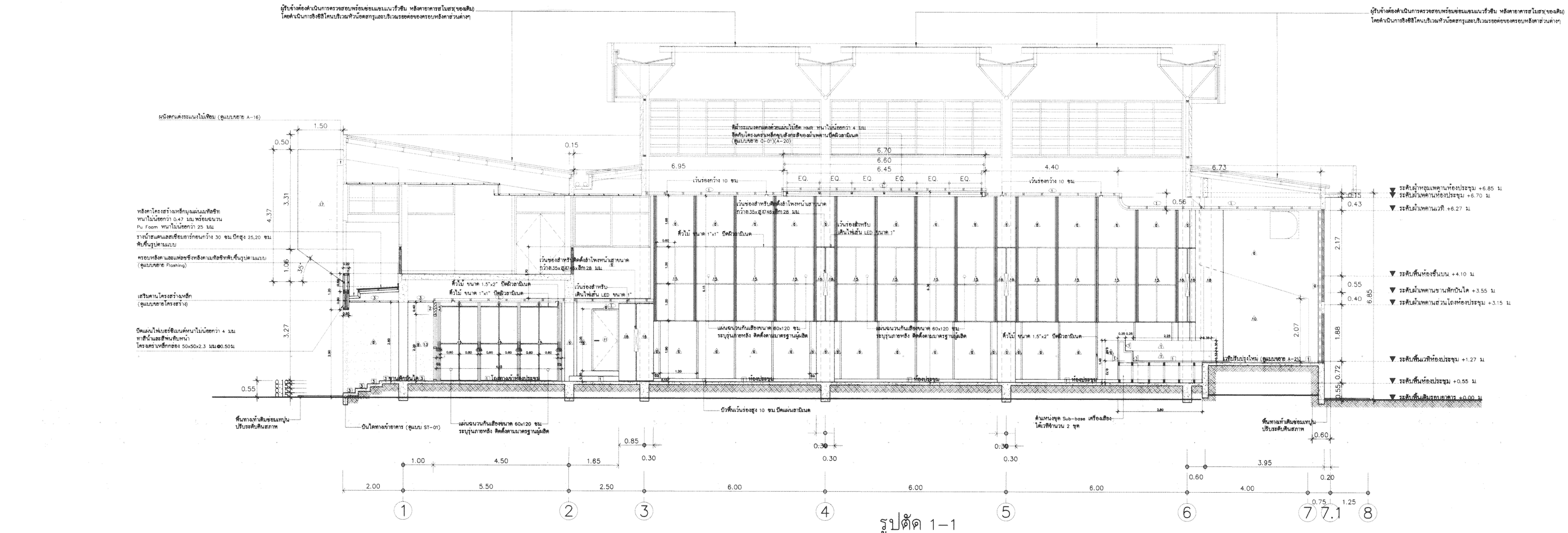

รูปตัด 1-1

SCALE 1:75

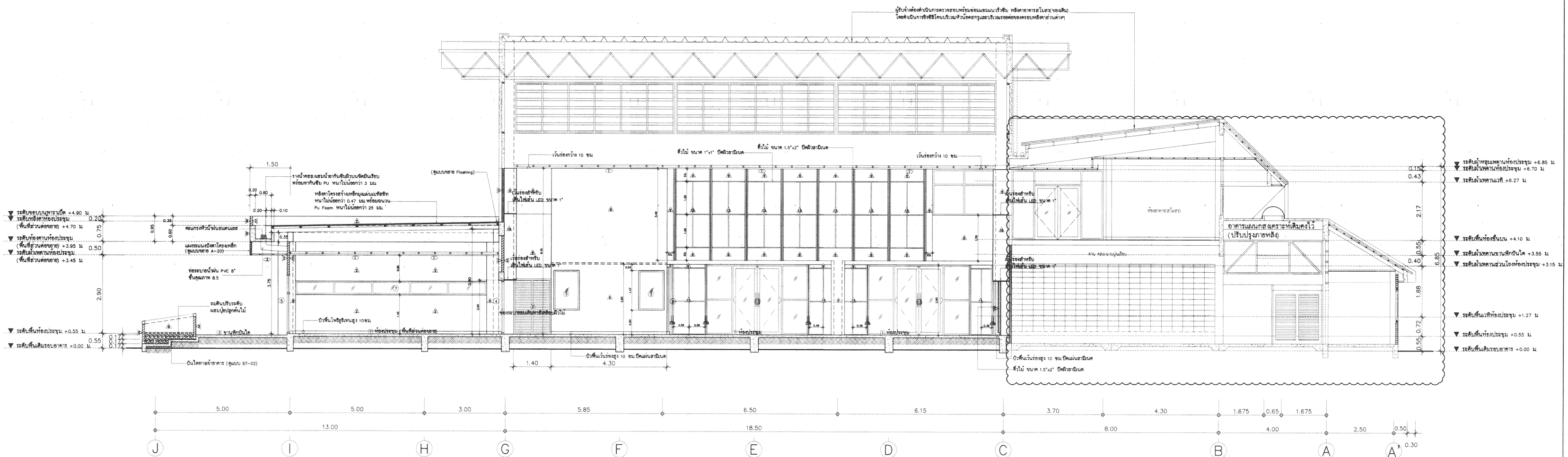

รูปตัด 2-2

SCALE 1:75

REV.	DATE	BY

การท่าเรือแห่งประเทศไทย
PORT AUTHORITY OF THAILAND

โครงการ
งานปรับปรุงอาคารสโมสร กทท.

สถาปนิก	นาย ศุภฤกษ์ พ่วงโกศล ภ-สถ.18800	หัวหน้าแผนกออกแบบ	นางสาว อภิรัตน์ มากแสน ภ-สถ.17072
วิศวกรโครงสร้าง	นาย ไกรสร เหลืองนาคไพศาล ภส.55464	หัวหน้าแผนกวิศวกรรม	นาย ไกรสร เหลืองนาคไพศาล ภส.55464
วิศวกรโครงสร้าง	นาย อดุลพัฒน์ บุนนาค สย.15166	ผู้จัดการฝ่ายวางแผน	นาย ปรุฬ สิอวิทวัส ภส.25544
วิศวกรไฟฟ้า	นาย นิธิวัฒน์ นาคสกุล ภฟก.53077	อนุมัติ	นาย ศิตติพงศ์ สอนสะอาด ผอฝช
เขียน	นาย นิวัฒน์ พวงเทศ		

แบบแสดง
รูปตัด 1-1
รูปตัด 2-2

มาตราส่วน	วันที่	แผ่นที่
1 : 75	สิงหาคม 2566	A-12
แบบที่		จำนวนแผ่น 52

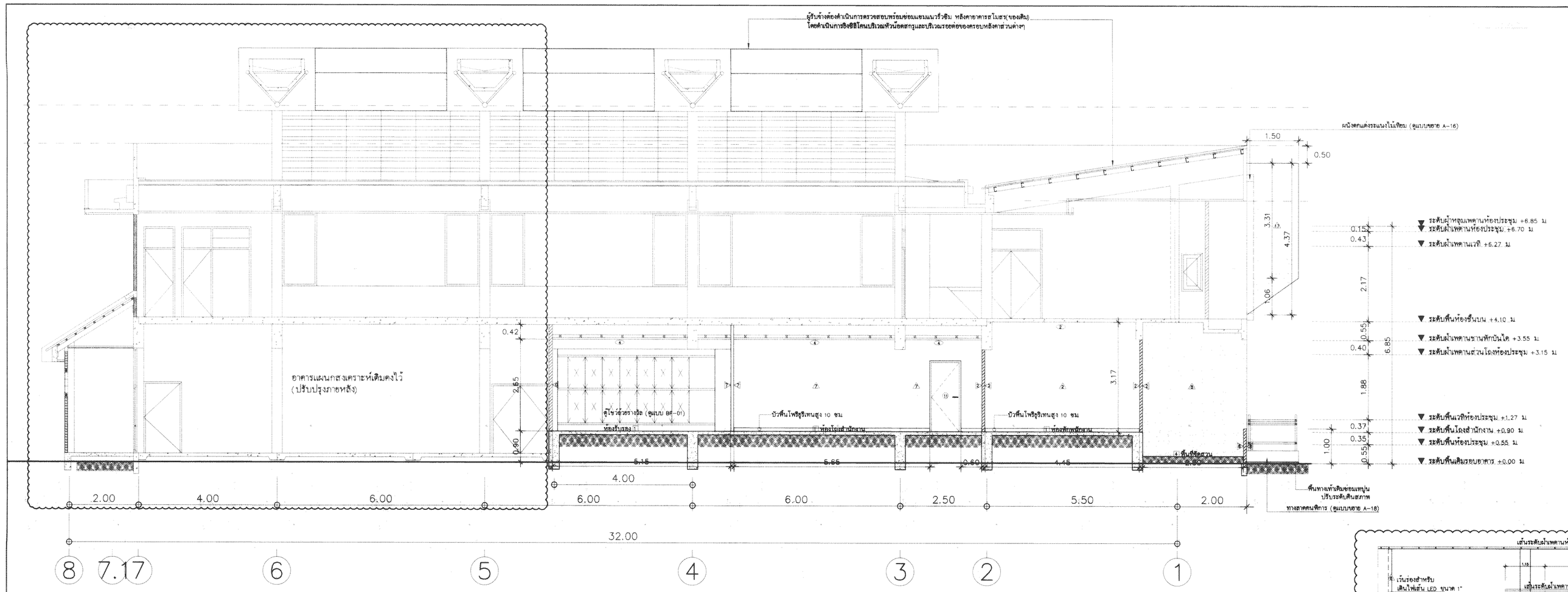

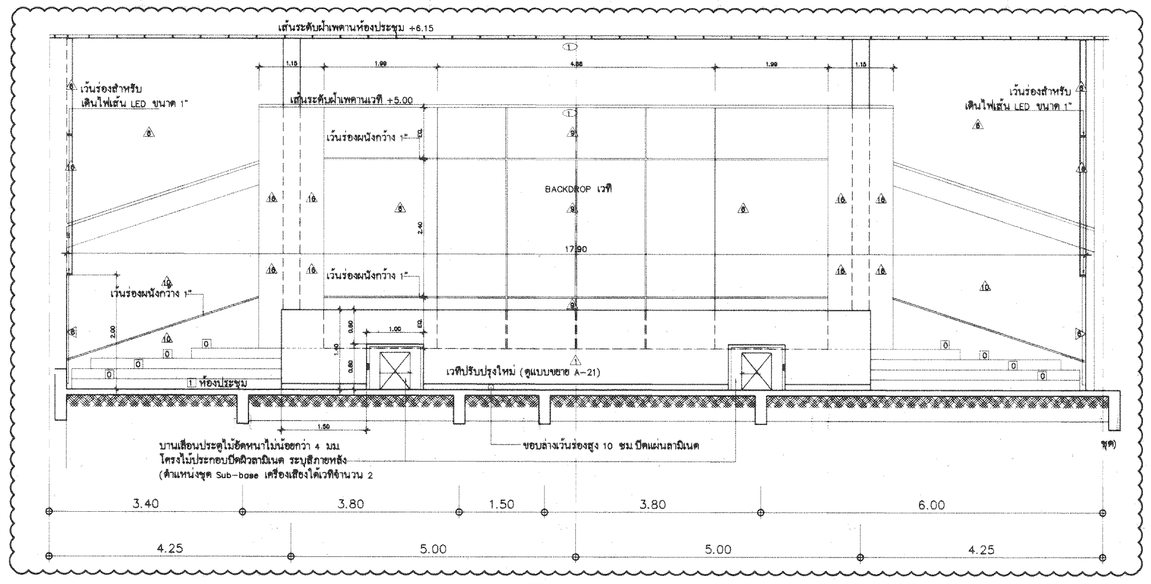

แบบขยาย BACKDROP เวที
SCALE 1:75

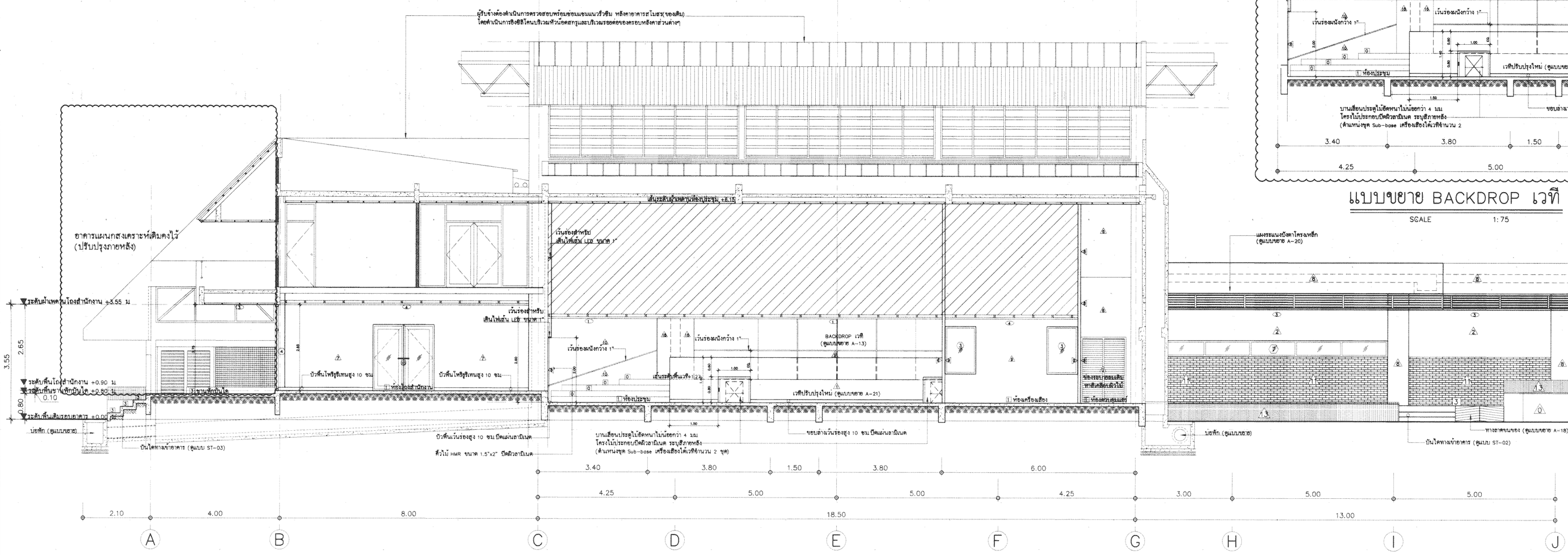

รูปตัด 4-4
SCALE 1:75

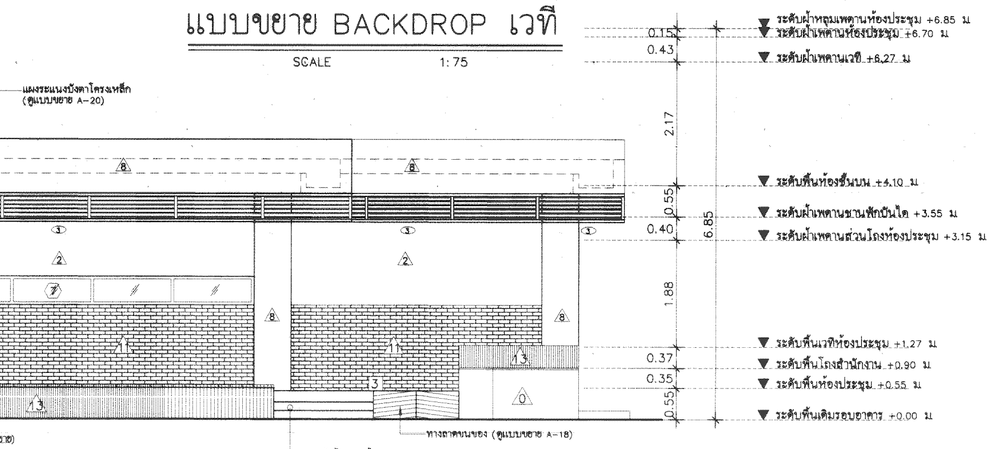

REV.	DATE	BY

การท่าเรือแห่งประเทศไทย
PORT AUTHORITY OF THAILAND

โครงการ
งานปรับปรุงอาคารสโมสร กทท.

สถาปนิก	นาย ศุภฤกษ์ พ่วงโกศล ภ-สถ.18800	หัวหน้าแผนกออกแบบ	นางสาว อภิรัตน์ มากแสน ภ-สถ.17072
วิศวกรโครงสร้าง	นาย ไกรสร เหลืองนาคไพศาล ภส.55464	หัวหน้าแผนกโครงสร้าง	นาย ไกรสร เหลืองนาคไพศาล ภส.55464
วิศวกรโครงสร้าง	นาย อดุลพัฒน์ บุนนาค สส.15166	ผู้ช่วยสถาปนิก	นาย ปารุต สิอวิทวัส ภส.25544
วิศวกรวางท่อ	นาย นิธิวัฒน์ นาคสกุล ภฟก.53077	เขียน	นาย นิวัฒน์ พวงเทศ
เขียน	นาย นิวัฒน์ พวงเทศ	อนุมัติ	นาย ศิตติพงศ์ สอนสะอาด อผช.

แบบแสดง
รูปตัด 3-3
รูปตัด 4-4

มาตราส่วน	1 : 75	วันที่	สิงหาคม 2566
แผ่นที่	A-13	เลขที่	52

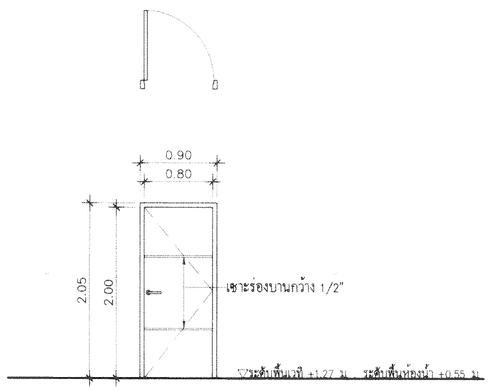

1

วิธีเปิด	ประตูบานเปิดเดี่ยว
บาน	โครงไม้ประกอบปิดแผ่นไม้อัดยางกันน้ำ หนาไม่น้อยกว่า 4 มม. ปิดผิวลามิเนต
วงกรอบ	ไม้จริงขนาดไม่น้อยกว่า 2"x2" ทาน้ำยากันปลวก+ ปิดผิวลามิเนต
วงกบ	ไม้จริงขนาดไม่น้อยกว่า 2"x4" ทาน้ำยากันปลวก+ ปิดผิวลามิเนต
อุปกรณ์	อุปกรณ์บานเปิด- ล็อคประตูครบชุด , มือจับเขาควายสแตนเลส โช้คประตูสำหรับบานเปิดชนิดตั้งต่างได้ ตามมาตรฐานผู้ผลิต ยี่ห้อ HAFELE , VVP , MK หรือเทียบเท่า
ตำแหน่ง	ห้องแต่งตัว , ห้องน้ำชาย- หญิง

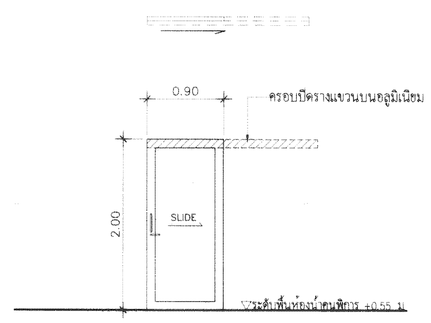

2

วิธีเปิด	ประตูบานเลื่อน
บาน	บานลูกฟักกระจกฝ้า หนาไม่น้อยกว่า 6 มม
วงกรอบ	กรอบอลูมิเนียมสีดำ ขนาดไม่น้อยกว่า 2"x4"x2 มม.
วงกบ	วงกบอลูมิเนียมสีดำ ขนาดไม่น้อยกว่า 2"x4"x2 มม
อุปกรณ์	อุปกรณ์ล็อคบานประตู , มือจับประตูสแตนเลส รูปตัวU อุปกรณ์ล็อคประตูสแตนเลสขอสับ โช้คและรางแขวนบนประตูบานเลื่อน ตามมาตรฐานผู้ผลิต
ตำแหน่ง	ห้องน้ำคนพิการ

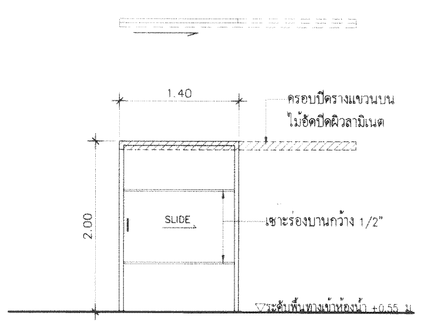

3

วิธีเปิด	ประตูบานเลื่อน
บาน	โครงไม้ประกอบปิดแผ่นไม้อัดยางกันน้ำ หนาไม่น้อยกว่า 4 มม. ปิดผิวลามิเนต
วงกรอบ	ไม้จริงขนาดไม่น้อยกว่า 2"x2" ทาน้ำยากันปลวก+ ปิดผิวลามิเนต
วงกบ	ไม้จริงขนาดไม่น้อยกว่า 2"x4" ทาน้ำยากันปลวก+ ปิดผิวลามิเนต
อุปกรณ์	อุปกรณ์ล็อคบานประตู , มือจับประตูกลอนฝังสแตนเลส อุปกรณ์ล็อคประตูสแตนเลสขอสับ โช้คและรางแขวนบนประตูบานเลื่อน ตามมาตรฐานผู้ผลิต
ตำแหน่ง	ทางเข้าห้องน้ำ

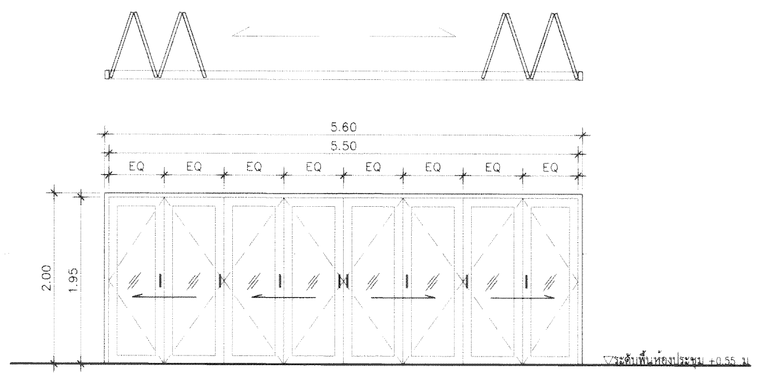

4

วิธีเปิด	ประตูบานเลื่อนเพื่อม
บาน	ลูกฟักกระจกใส หนาไม่น้อยกว่า 6 มม.
วงกรอบ	ไม้จริงขนาดไม่น้อยกว่า 2"x2" ทาน้ำยากันปลวก+ ปิดผิวลามิเนต
วงกบ	ไม้จริงขนาดไม่น้อยกว่า 2"x4" ทาน้ำยากันปลวก+ ปิดผิวลามิเนต
อุปกรณ์	อุปกรณ์ล็อคบานประตู , มือจับประตูกลอนฝังสแตนเลส อุปกรณ์ล็อคประตูสแตนเลสขอสับ ตามมาตรฐานผู้ผลิต ยี่ห้อ HAFELE , VVP , MK หรือเทียบเท่า
ตำแหน่ง	ห้องประชุมส่วนต่อขยาย

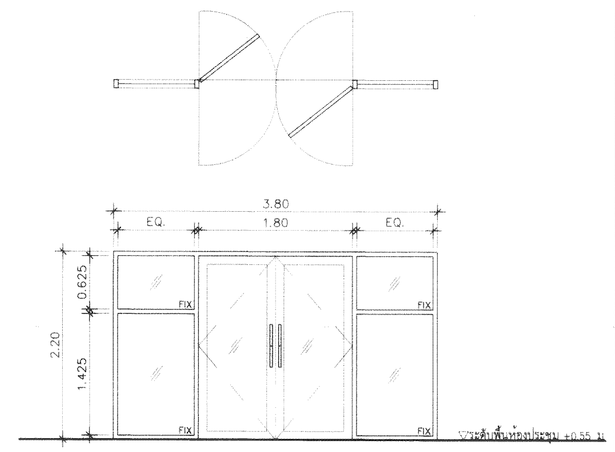

5

วิธีเปิด	ประตูบานเปิดคู่ พร้อมช่องแสงติดตาย
บาน	บานลูกฟักกระจกสีชาดำ หนาไม่น้อยกว่า 6 มม
วงกรอบ	อลูมิเนียมสีดำ ขนาดไม่น้อยกว่า 2"x2"x2 มม
วงกบ	อลูมิเนียมสีดำ ขนาดไม่น้อยกว่า 2"x4"x2 มม
อุปกรณ์	อุปกรณ์บานเปิด- ล็อคประตูครบชุด , มือจับประตูสแตนเลสทรงกระบอก โช้คประตูสำหรับบานเปิดชนิดตั้งต่างได้ ตามมาตรฐานผู้ผลิต ยี่ห้อ HAFELE , VVP , MK หรือเทียบเท่า
ตำแหน่ง	ห้องประชุมส่วนต่อขยาย

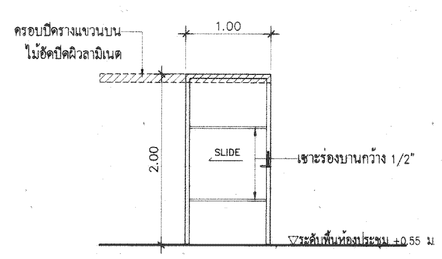

6

วิธีเปิด	ประตูบานเลื่อน
บาน	โครงไม้ประกอบปิดแผ่นไม้อัดยางกันน้ำ หนาไม่น้อยกว่า 4 มม. ปิดผิวลามิเนต
วงกรอบ	ไม้จริงขนาดไม่น้อยกว่า 2"x2" ทาน้ำยากันปลวก+ ปิดแผ่นลามิเนต
วงกบ	ไม้จริงขนาดไม่น้อยกว่า 2"x4" ทาน้ำยากันปลวก+ ปิดแผ่นลามิเนต
อุปกรณ์	อุปกรณ์ล็อคบานประตู , มือจับประตูกลอนฝังสแตนเลส อุปกรณ์ล็อคประตูสแตนเลสขอสับ โช้คและรางแขวนบนประตูบานเลื่อน ตามมาตรฐานผู้ผลิต
ตำแหน่ง	ทางเข้าห้องควบคุม

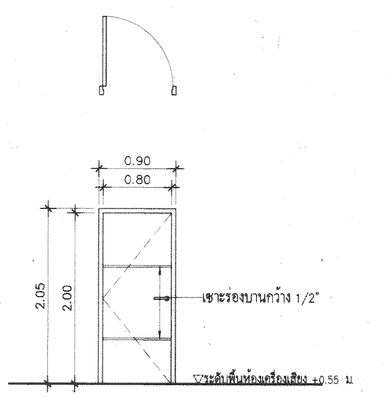

7

วิธีเปิด	ประตูบานเปิดเดี่ยว
บาน	โครงไม้ประกอบปิดแผ่นไม้อัดยาง หนาไม่น้อยกว่า 4 มม ทาสี
วงกรอบ	ไม้จริงขนาดไม่น้อยกว่า 2"x2" ทาน้ำยากันปลวก+ ปิดแผ่นลามิเนต
วงกบ	ไม้จริงขนาดไม่น้อยกว่า 2"x4" ทาน้ำยากันปลวก+ ปิดแผ่นลามิเนต
อุปกรณ์	อุปกรณ์บานเปิด- ล็อคประตูครบชุด , มือจับเขาควายสแตนเลส โช้คประตูสำหรับบานเปิดชนิดตั้งต่างได้ ตามมาตรฐานผู้ผลิต ยี่ห้อ HAFELE , VVP , MK หรือเทียบเท่า
ตำแหน่ง	ห้องเครื่องเสียง

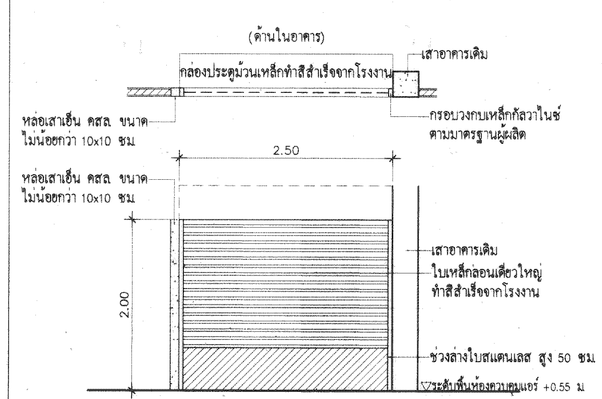

8

วิธีเปิด	ประตูเหล็กบานเปิดม้วน
บาน	บานประตูเหล็กม้วนใบเหล็กลอนเดี่ยวใหญ่ทำสีสำเร็จจากโรงงาน
	ช่วงล่างใบสแตนเลส สูง 50 ซม
วงกบ	เหล็กกล่องในซ์ตามมาตรฐานผู้ผลิต
อุปกรณ์	ชุดอุปกรณ์ระบบมอเตอร์ไฟฟ้า และอุปกรณ์รีโมทควบคุม ตามมาตรฐานผู้ผลิต
ตำแหน่ง	ห้องควบคุมแอร์

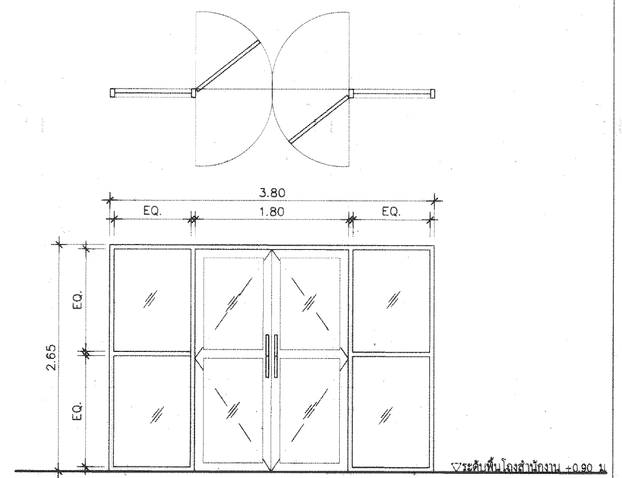

9

วิธีเปิด	ประตูบานเปิดคู่ พร้อมช่องแสงติดตาย
บาน	บานลูกฟักกระจกใสหนาไม่น้อยกว่า 6 มม
วงกรอบ	อลูมิเนียมสีดำ ขนาดไม่น้อยกว่า 2"x2"x2 มม
วงกบ	อลูมิเนียมสีดำ ขนาดไม่น้อยกว่า 2"x4"x2 มม
อุปกรณ์	อุปกรณ์บานเปิด- ล็อคประตูครบชุด , มือจับประตูสแตนเลสทรงกระบอก โช้คประตูสำหรับบานเปิดชนิดตั้งต่างได้ ตามมาตรฐานผู้ผลิต ยี่ห้อ HAFELE , VVP , MK หรือเทียบเท่า
ตำแหน่ง	ทางเข้าอาคารฝั่งสำนักงาน

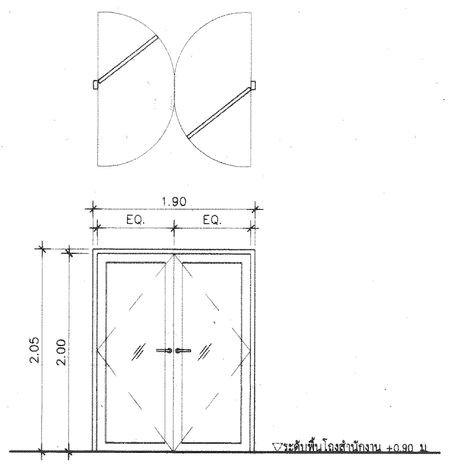

10

วิธีเปิด	ประตูบานเปิดคู่
บาน	บานลูกฟักกระจกใสหนาไม่น้อยกว่า 6 มม
วงกรอบ	อลูมิเนียมสีดำ ขนาดไม่น้อยกว่า 2"x2"x2 มม
วงกบ	อลูมิเนียมสีดำ ขนาดไม่น้อยกว่า 2"x4"x2 มม
อุปกรณ์	อุปกรณ์บานเปิด- ล็อคประตูครบชุด , มือจับเขาควายสแตนเลส โช้คประตูสำหรับบานเปิดชนิดตั้งต่างได้ ตามมาตรฐานผู้ผลิต ยี่ห้อ HAFELE , VVP , MK หรือเทียบเท่า
ตำแหน่ง	ห้องรับรอง , ทางเข้าสำนักงาน

REV.	DATE	BY

การท่าเรือแห่งประเทศไทย
PORT AUTHORITY OF THAILAND

โครงการ
งานปรับปรุงอาคารสโมสร กทท.

สถาปนิก	นาย ศุภฤกษ์ พ่วงโกศล ภ.-สถ.18800	ชำนาญการวิศวกรรม	นางสาว อภิรัตน์ มากแสน ภ.-สถ.17072
วิศวกรโครงสร้าง	นาย ไกรสร เหลืองนาคไพศาล ภ.ย.55464	ชำนาญการ/วิศวกรควบคุม	นาย ไกรสร เหลืองนาคไพศาล ภ.ย.55464
วิศวกรโครงสร้าง	นาย อดุลพัฒน์ บุนนาค สย.15166	ผู้ช่วยสถาปนิก	นาย ปารุศ สิธวิทวัส ภ.ย.25544
วิศวกรไฟฟ้า	นาย นิธิวัฒน์ นาคสกุล ภฟก.53077	อนุมัติ	นาย ศิตติพงศ์ สอนสะอาด ยส.ช.
เขียน	นาย นิวัฒน์ พวงเทศ		

แบบแสดง
แบบขยายประตู- หน้าต่าง (1)

มาตราส่วน 1 : 50	วันที่ สิงหาคม 2566	แผ่นที่ A-14
	แผ่นที่	จากแผ่น 52

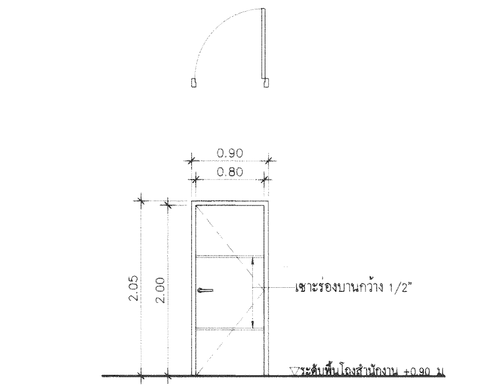

11

วิธีเปิด	ประตูบานเปิดเดียว
บาน	โครงไม้ประกอบปิดแผ่นไม้อัดกันน้ำหนาไม่น้อยกว่า 4 มม ปิดผิวลามิเนต
วงกรอบ	ไม้จริงขนาดไม่น้อยกว่า 2"x2" ทาน้ำยากันปลวก+ ปิดผิวลามิเนต
วงกบ	ไม้จริงขนาดไม่น้อยกว่า 2"x4" ทาน้ำยากันปลวก+ ปิดผิวลามิเนต
อุปกรณ์	อุปกรณ์บานเปิด- ล็อคประตูครบชุด , มือจับเขาควายสแตนเลส โช้คประตูสำหรับบานเปิดชนิดตั้งต้างได้ ตามมาตรฐานผู้ผลิต ยี่ห้อ HAFELE , VVP , MK หรือเทียบเท่า
ตำแหน่ง	ห้องโถงสำนักงาน

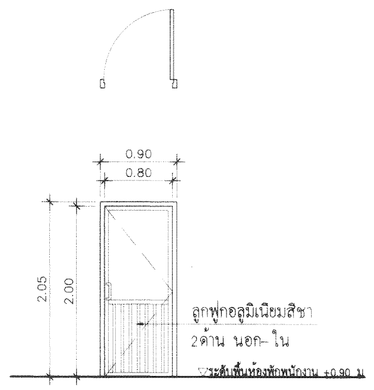

12

วิธีเปิด	ประตูบานเปิดเดียว
บาน	บานลูกฟักกระจกใส หนาไม่น้อยกว่า 6 มม
วงกรอบ	กรอบอลูมิเนียมสีดำ ขนาดไม่น้อยกว่า 2"x2"x2 มม
วงกบ	วงกบอลูมิเนียมสีดำ ขนาดไม่น้อยกว่า 2"x4"x2 มม
อุปกรณ์	อุปกรณ์ล็อคบานประตู , มือจับประตูสแตนเลส รูปตัวยู โช้คประตูชนิดเปิดต้างได้ ตามมาตรฐานผู้ผลิต
ตำแหน่ง	ห้องพักพนักงาน

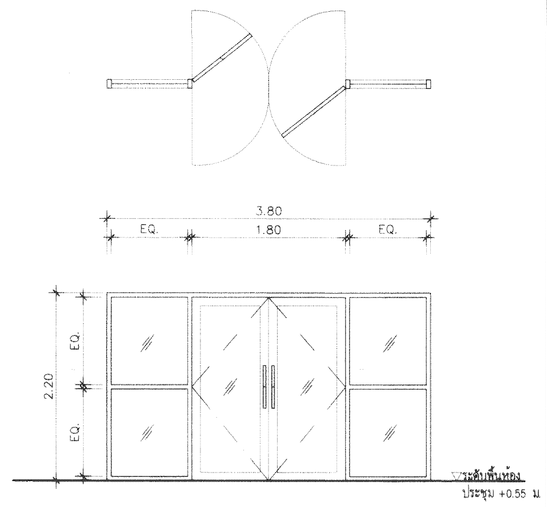

13

วิธีเปิด	ประตูบานเปิดคู่ พร้อมช่องแสงติดตาย
บาน	บานลูกฟักกระจกสีชา หนาไม่น้อยกว่า 6 มม
วงกรอบ	กรอบอลูมิเนียมสีดำ ขนาดไม่น้อยกว่า 2"x2"x2 มม
วงกบ	วงกบอลูมิเนียมสีดำ ขนาดไม่น้อยกว่า 2"x4"x2 มม
อุปกรณ์	อุปกรณ์บานเปิด- ล็อคประตูครบชุด , มือจับประตูสแตนเลสทรงกระบอก โช้คประตูสำหรับบานเปิดคู่ชนิดตั้งต้างได้ ตามมาตรฐานผู้ผลิต ยี่ห้อ HAFELE , VVP , MK หรือเทียบเท่า
ตำแหน่ง	ทางเข้าห้องประชุม

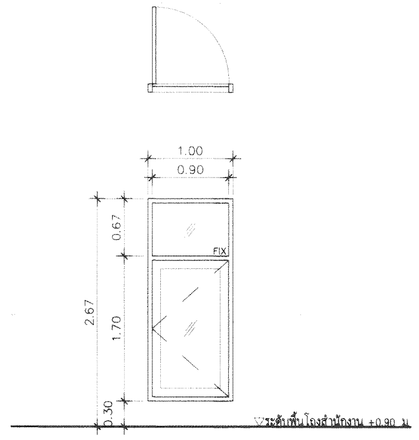

1

วิธีเปิด	หน้าต่างบานเปิดเดียว
บาน	บานลูกฟักกระจกสีชา หนาไม่น้อยกว่า 6 มม
วงกรอบ	กรอบอลูมิเนียมสีดำ ขนาดไม่น้อยกว่า 2"x2"x2 มม
วงกบ	วงกบอลูมิเนียมสีดำ ขนาดไม่น้อยกว่า 2"x4"x2 มม
อุปกรณ์	อุปกรณ์บานเปิด- ล็อคหน้าต่างครบชุด , มือจับหน้าต่างชนิดเขาควาย ตามมาตรฐานผู้ผลิต ยี่ห้อ HAFELE , VVP , MK หรือเทียบเท่า
ตำแหน่ง	โถงทางขึ้นสำนักงาน

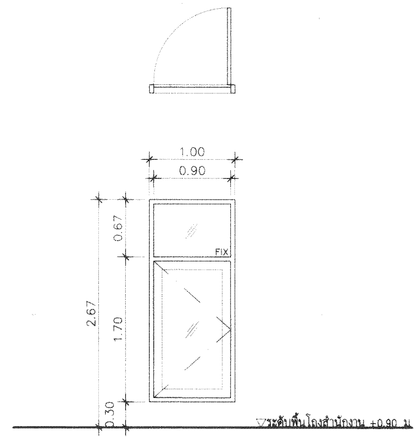

2

วิธีเปิด	หน้าต่างบานเปิดเดียว
บาน	บานลูกฟักกระจกสีชา หนาไม่น้อยกว่า 6 มม
วงกรอบ	กรอบอลูมิเนียมสีดำ ขนาดไม่น้อยกว่า 2"x2"x2 มม
วงกบ	วงกบอลูมิเนียมสีดำ ขนาดไม่น้อยกว่า 2"x4"x2 มม
อุปกรณ์	อุปกรณ์บานเปิด- ล็อคหน้าต่างครบชุด , มือจับหน้าต่างชนิดเขาควาย ตามมาตรฐานผู้ผลิต ยี่ห้อ HAFELE , VVP , MK หรือเทียบเท่า
ตำแหน่ง	โถงทางขึ้นสำนักงาน

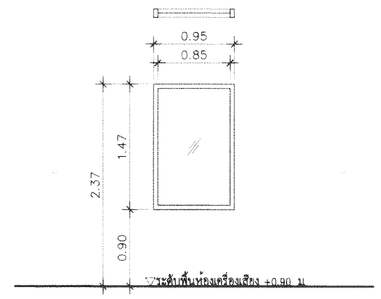

3

วิธีเปิด	ช่องแสงติดตาย
บาน	บานลูกฟักกระจกใส หนาไม่น้อยกว่า 6 มม
วงกรอบ	ไม้จริงขนาดไม่น้อยกว่า 2"x2" ทาน้ำยากันปลวก+ ปิดผิวลามิเนต
วงกบ	ไม้จริงขนาดไม่น้อยกว่า 2"x4" ทาน้ำยากันปลวก+ ปิดผิวลามิเนต
อุปกรณ์	–
ตำแหน่ง	ห้องเครื่องเสียง

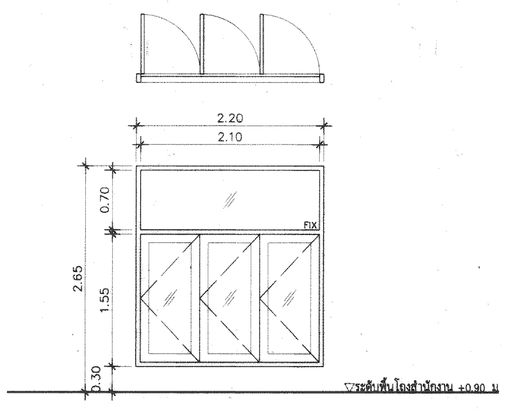

4

วิธีเปิด	หน้าต่างบานเปิดเดียว + ช่องแสงติดตาย
บาน	บานลูกฟักกระจกสีชา หนาไม่น้อยกว่า 6 มม
วงกรอบ	กรอบอลูมิเนียมสีดำ ขนาดไม่น้อยกว่า 2"x2"x2 มม
วงกบ	วงกบอลูมิเนียมสีดำ ขนาดไม่น้อยกว่า 2"x4"x2 มม
อุปกรณ์	อุปกรณ์บานเปิด- ล็อคหน้าต่างครบชุด , มือจับหน้าต่างชนิดเขาควาย ตามมาตรฐานผู้ผลิต ยี่ห้อ HAFELE , VVP , MK หรือเทียบเท่า
ตำแหน่ง	ห้องโถงสำนักงาน

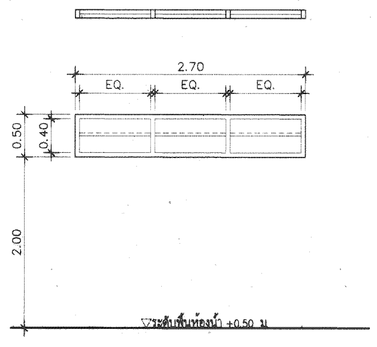

5

วิธีเปิด	หน้าต่างบานเกล็ด
บาน	บานลูกฟักกระจกฝ้า หนาไม่น้อยกว่า 5 มม
วงกรอบ	ไม้จริงขนาดไม่น้อยกว่า 2"x2" ทาน้ำยากันปลวก+ ทาสีเคลือบไม้
วงกบ	ไม้จริงขนาดไม่น้อยกว่า 2"x4" ทาน้ำยากันปลวก+ ทาสีเคลือบไม้
อุปกรณ์	–
ตำแหน่ง	ห้องน้ำชาย- หญิง

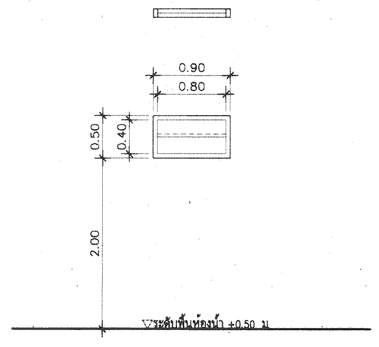

6

วิธีเปิด	หน้าต่างบานเกล็ด
บาน	บานลูกฟักกระจกฝ้า หนาไม่น้อยกว่า 5 มม
วงกรอบ	ไม้จริงขนาดไม่น้อยกว่า 2"x2" ทาน้ำยากันปลวก+ ทาสีเคลือบไม้
วงกบ	ไม้จริงขนาดไม่น้อยกว่า 2"x4" ทาน้ำยากันปลวก+ ทาสีเคลือบไม้
อุปกรณ์	–
ตำแหน่ง	ห้องน้ำคนพิการ

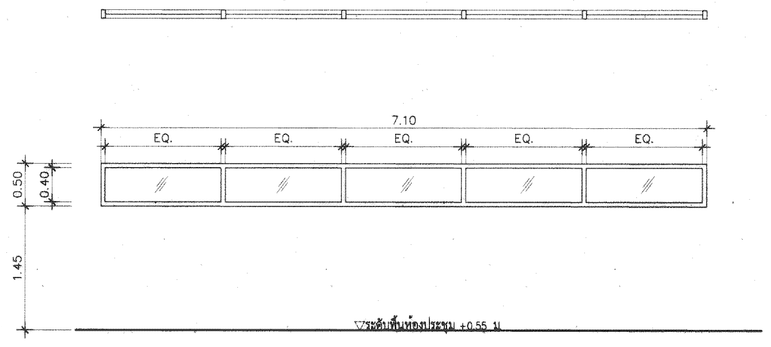

7

วิธีเปิด	ช่องแสงติดตาย
บาน	บานลูกฟักกระจกชา หนาไม่น้อยกว่า 6 มม
วงกรอบ	กรอบอลูมิเนียมสีดำ ขนาดไม่น้อยกว่า 2"x2"x2 มม
วงกบ	วงกบอลูมิเนียมสีดำ ขนาดไม่น้อยกว่า 2"x4"x2 มม
อุปกรณ์	–
ตำแหน่ง	ห้องประชุม (พื้นที่ส่วนต่อขยาย)

REV.	DATE	BY

การท่าเรือแห่งประเทศไทย
PORT AUTHORITY OF THAILAND

โครงการ
งานปรับปรุงอาคารสโมสร กทท.

สถาปนิก	นาย ศุภฤกษ์ พ่วงโกศล ภ-สถ.18800	หัวหน้าแผนกสถาปัตย์	นางสาว อภิรัตน์ มากแสน ภ-สถ.17072
วิศวกรโครงสร้าง	นาย ไกรสร เหลืองนาคไพศาล ภย.55464	หัวหน้าแผนกวิศวกรรม	นาย ไกรสร เหลืองนาคไพศาล ภย.55464
วิศวกรไฟฟ้า	นาย อดุลพัฒน์ บุนนาค สย.15166	ผู้ช่วยสถาปนิก	นาย ปารุศ สิอิทรัส ภย.25544
วิศวกรไฟฟ้า	นาย นิธิวัฒน์ นาคสกุล ภฟก.53077	แบบที่	นาย กิตติพงศ์ สอนสะอาด ยฝะ.
เขียน	นาย นิวัฒน์ พวงเทศ		

แสดงแผ่นที่
แบบขยายประตู- หน้าต่าง (2)

มาตราส่วน	วันที่	แผ่นที่	
1 : 50	สิงหาคม 2566	A-15	
	แผ่นที่	รวมแผ่น	
		52	

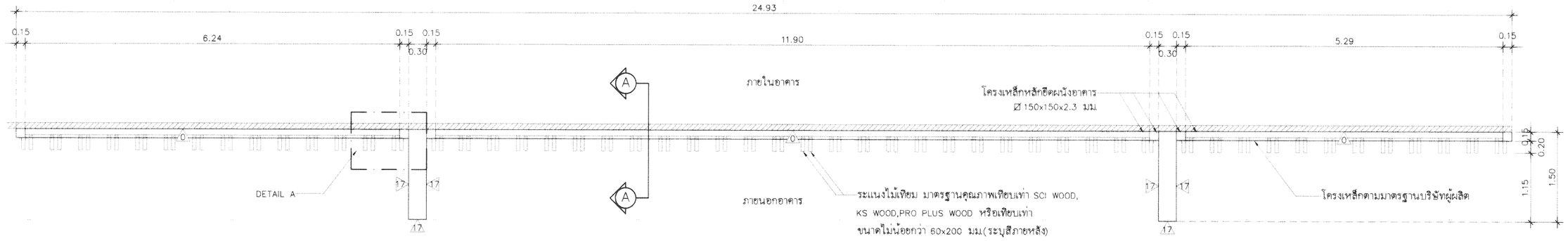

แปลนขยายผนังตกแต่งระแนงไม้เทียม

SCALE 1:50

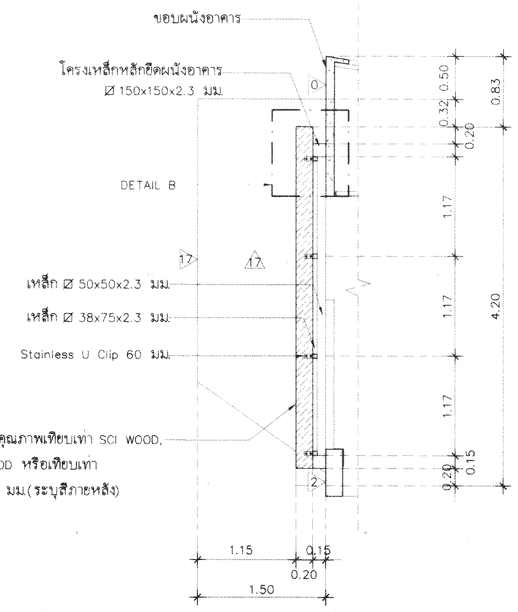

รูปตัดขยายผนังตกแต่งระแนงไม้เทียม A

SCALE 1:50

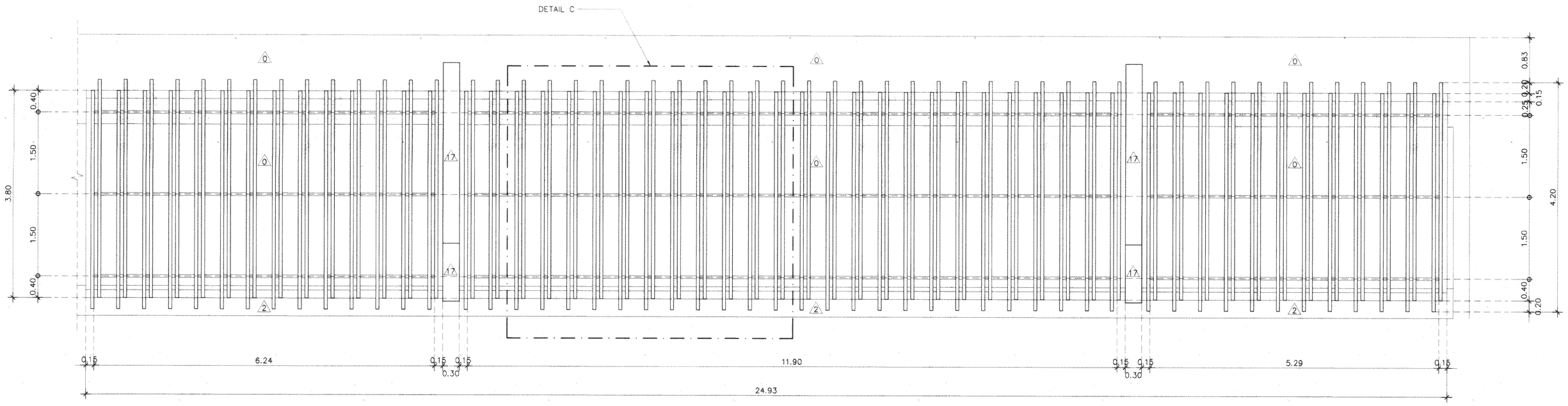

รูปด้านหน้าผนังตกแต่งระแนงไม้เทียม

SCALE 1:50

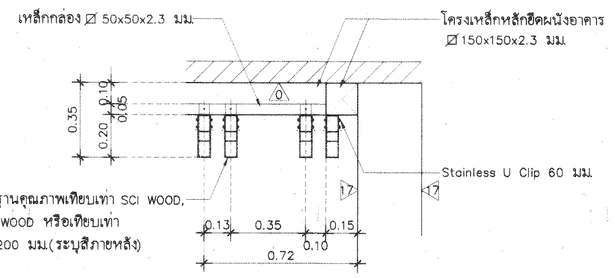

DETAIL A

SCALE 1:20

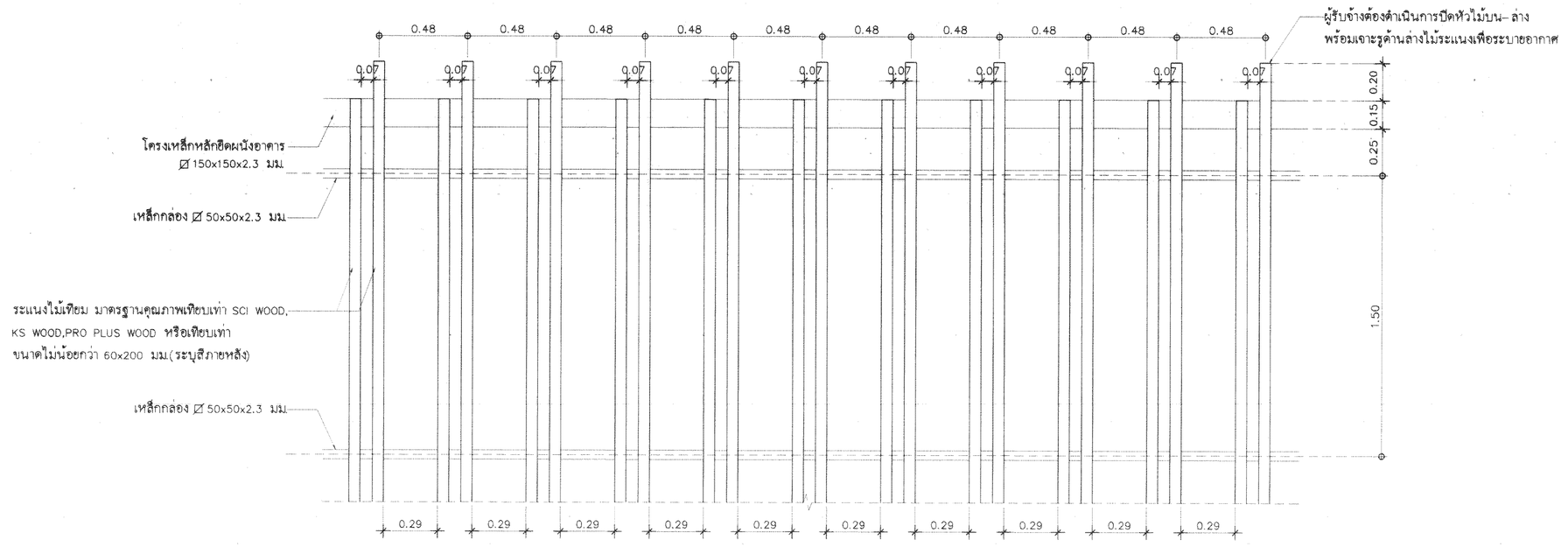

DETAIL C

SCALE 1:20

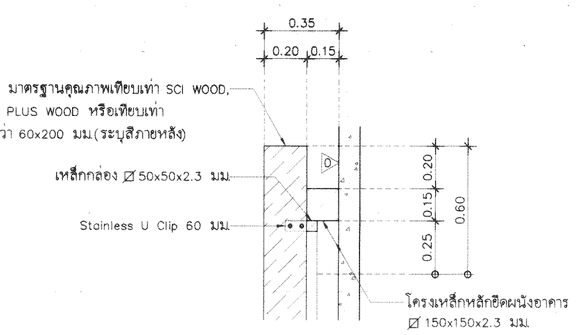

DETAIL B

SCALE 1:20

REV.	DATE	BY

การท่าเรือแห่งประเทศไทย
PORT AUTHORITY OF THAILAND

โครงการ: งานปรับปรุงอาคารสโมสร กทท.

สถาปนิก	นาย ศุภฤกษ์ พ่วงโกศล ภ-สถ.18800	หัวหน้าแผนกสถาปัตย์	นางสาว อภิรัตน์ มากแสน ภ-สถ.17072
วิศวกรโครงสร้าง	นาย ไกรสร เหลืองนาคไพศาล ภส.55464	หัวหน้าแผนกวิศวกรรม	นาย ไกรสร เหลืองนาคไพศาล ภส.55464
วิศวกรโครงสร้าง	นาย อดุลพัฒน์ บุนนาค สย.15166	ผู้ช่วยสถาปนิก	นาย ปารุศ สิอวิทวัส ภย.25544
วิศวกรไฟฟ้า	นาย นิธิวัฒน์ นาคสกุล ภฟก.53077	อนุมัติ	นาย กิตติพงศ์ สอนสะอาด ยผ/ชย.
เขียน	นาย นิรัฒน์ พวงเทศ		

แสดงแผ่น: แบบขยายผนังตกแต่งระแนงไม้เทียม

มาตราส่วน	1 : 50 1 : 20	วันที่	สิงหาคม 2566
แผ่นที่	A-16	เลขที่	
จากแผ่น	52		

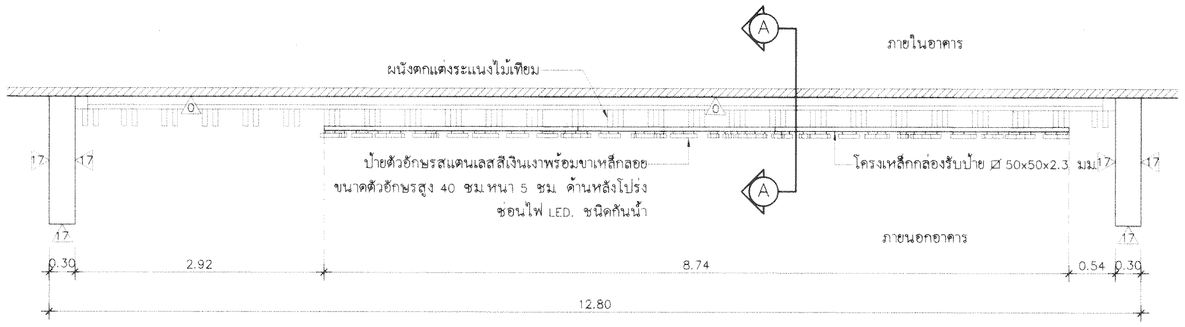

แปลนขยายป้ายอาคารสโมสร
SCALE 1:50

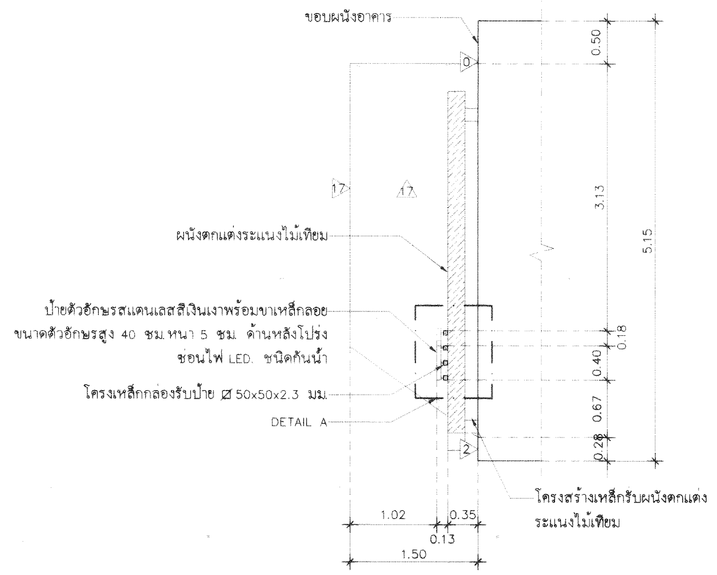

รูปตัดขยายป้ายอาคารสโมสร A
SCALE 1:50

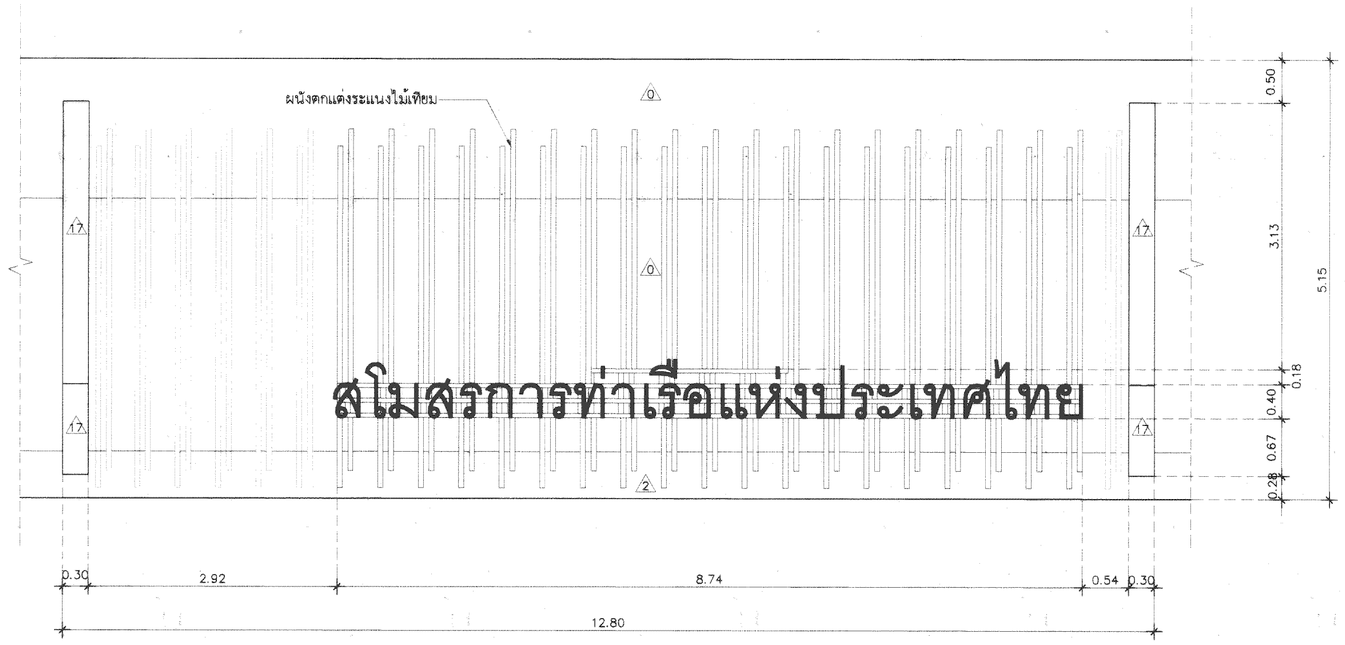

รูปด้านหน้าป้ายอาคารสโมสร
SCALE 1:50

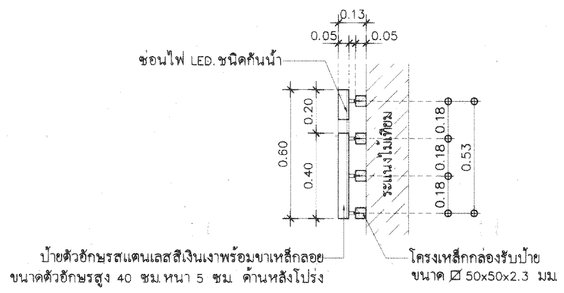

DETAIL A
SCALE 1:20

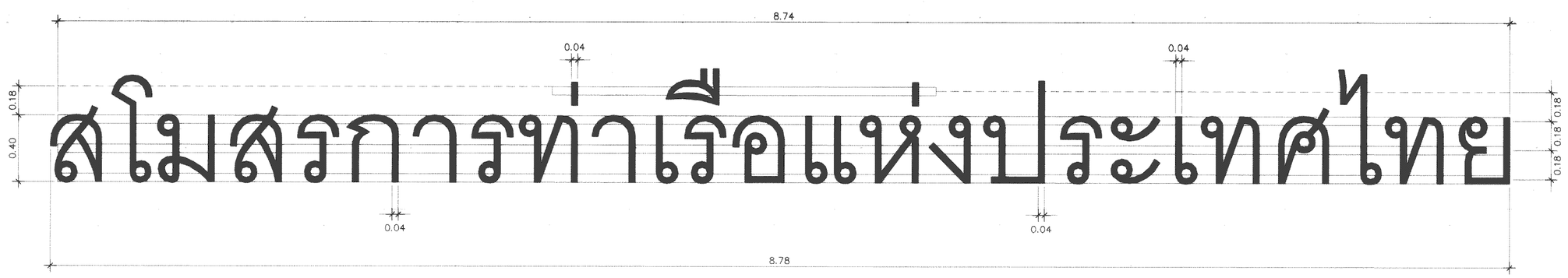

ขนาดตัวอักษรป้ายอาคารสโมสร
SCALE 1:20

REV.	DATE	BY

การท่าเรือแห่งประเทศไทย
PORT AUTHORITY OF THAILAND

โครงการ: งานปรับปรุงอาคารสโมสร กทท.

สถาปนิก	นาย ศุภฤกษ์ พ่วงโกศล ภ-สถ.18800	หัวหน้าแผนกออกแบบ	นางสาว อภิรัตน์ มากแสน ภ-สถ.17072
วิศวกรโครงสร้าง	นาย ไกรสร เหลืองนาคไพศาล ภส.55464	หัวหน้าแผนกวิศวกรรม	นาย ไกรสร เหลืองนาคไพศาล ภส.55464
วิศวกรโครงสร้าง	นาย อดุลพัฒน์ บุนนาค สย.15166	ผู้ช่วยสถาปนิก	นาย ปารุศ สิอวิทวัส ภส.25544
วิศวกรไฟฟ้า	นาย นิธิวัฒน์ นาคสกุล ภฟก.53077	อนุมัติ	นาย ศิตติพงศ์ สอนสะอาด อผช.
เขียน	นาย นิวัฒน์ พวงเทศ		

แบบขยายป้ายอาคารสโมสร

มาตราส่วน	วันที่	แผ่นที่
1 : 50 1 : 20	สิงหาคม 2566	A-17
	แผ่นที่	จำนวนแผ่น 52

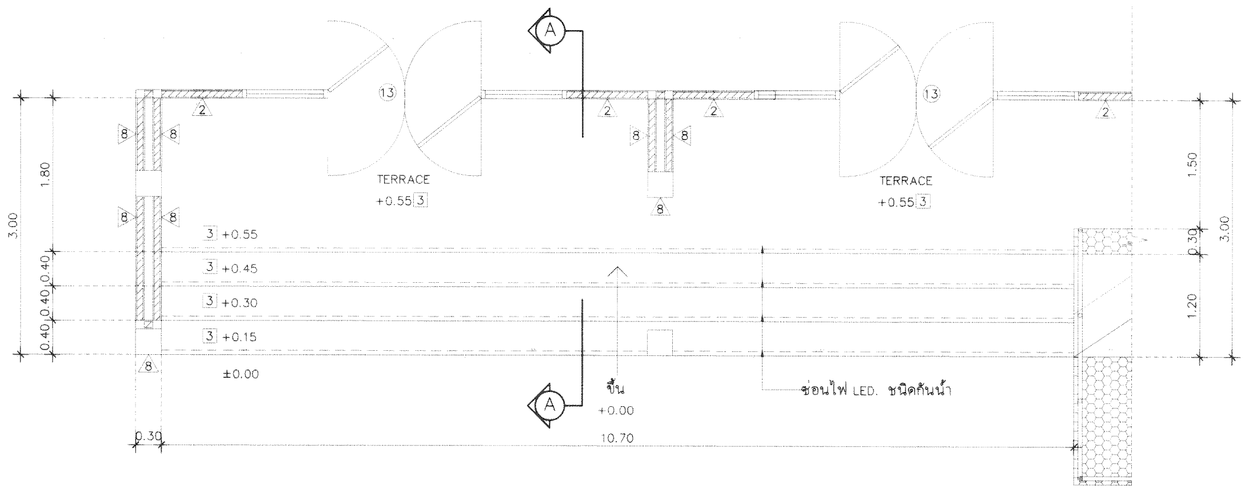

แปลนขยายบันได ST-01
SCALE 1:50

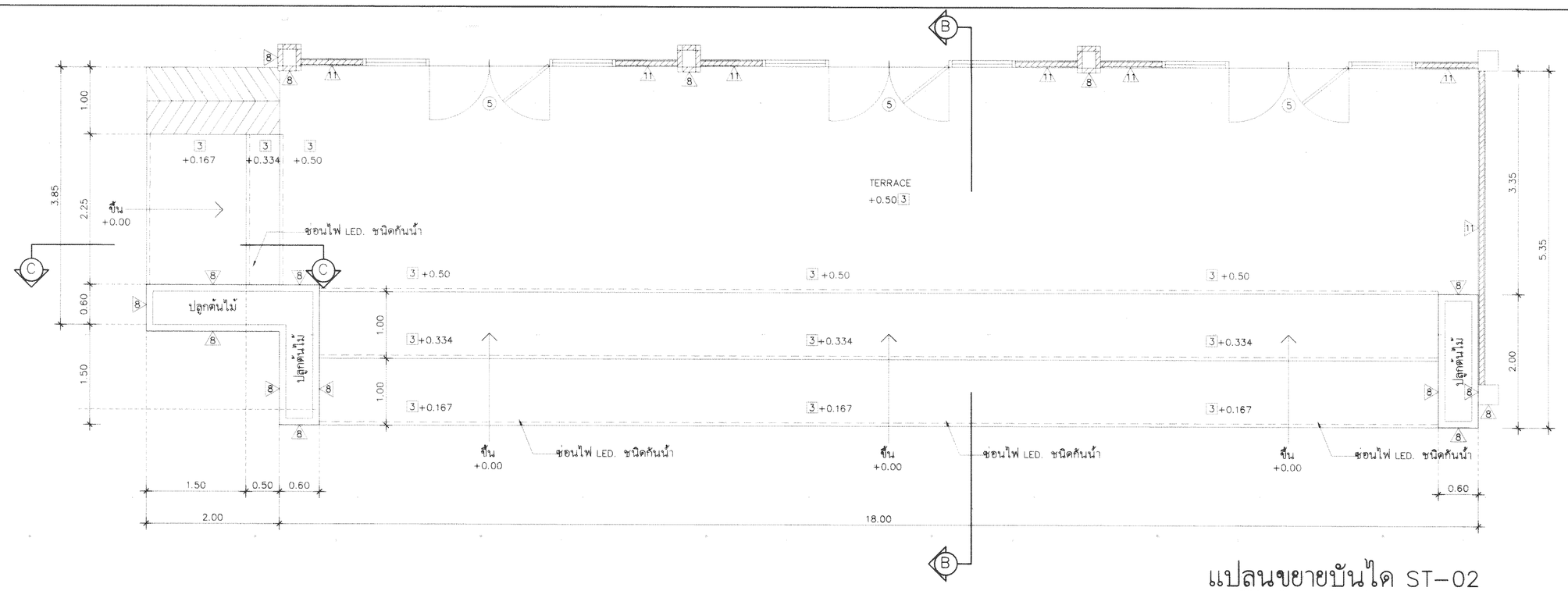

แปลนขยายบันได ST-02
SCALE 1:50

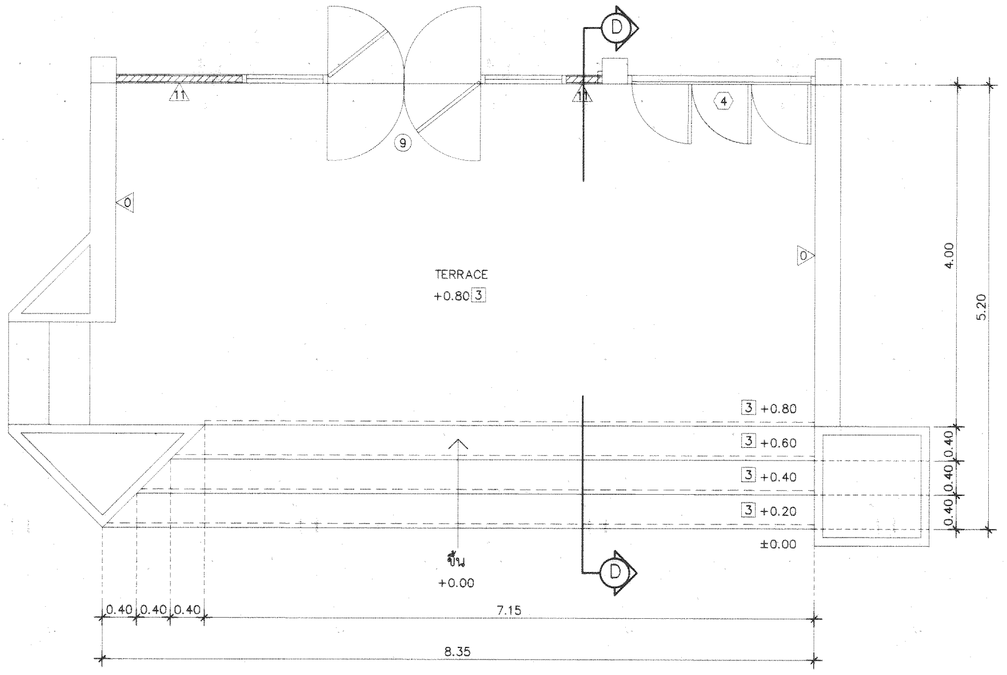

แปลนขยายบันได ST-03
SCALE 1:50

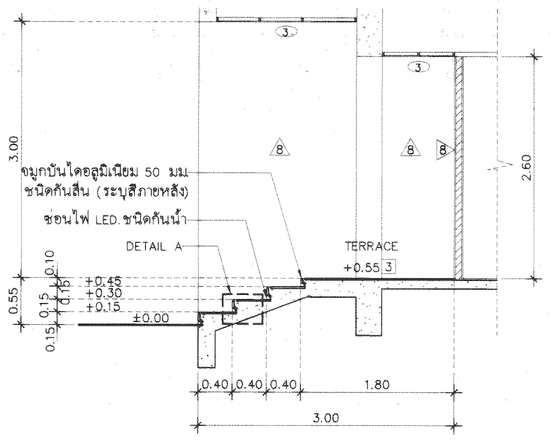

รูปตัดขยายบันได ST-01 A
SCALE 1:50

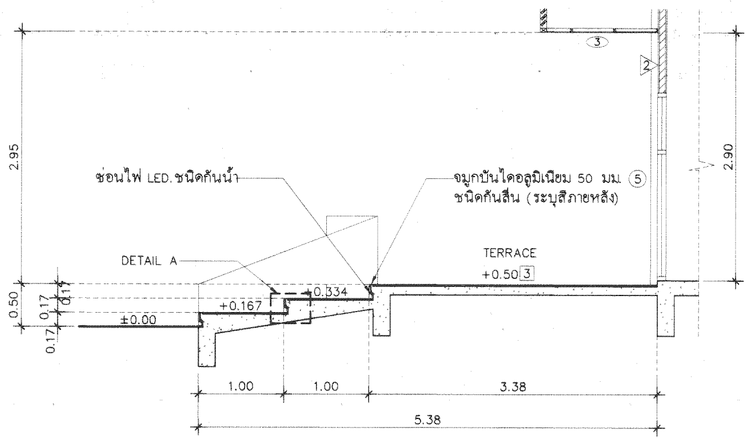

รูปตัดขยายบันได ST-02 B
SCALE 1:50

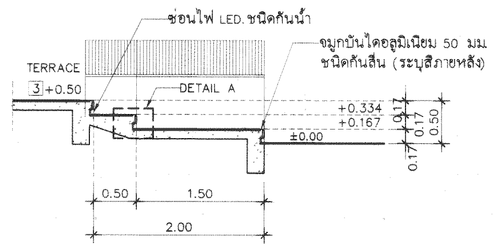

รูปตัดขยายบันได ST-02 C
SCALE 1:50

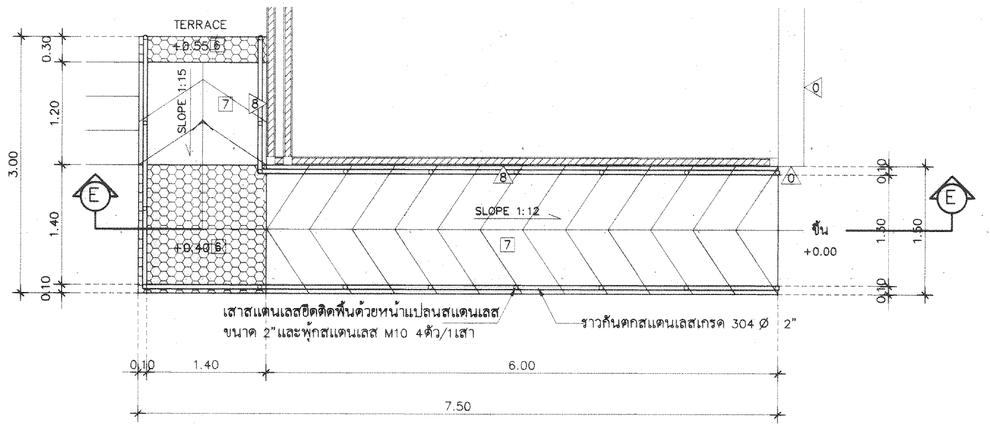

แปลนขยายทางลาด
SCALE 1:50

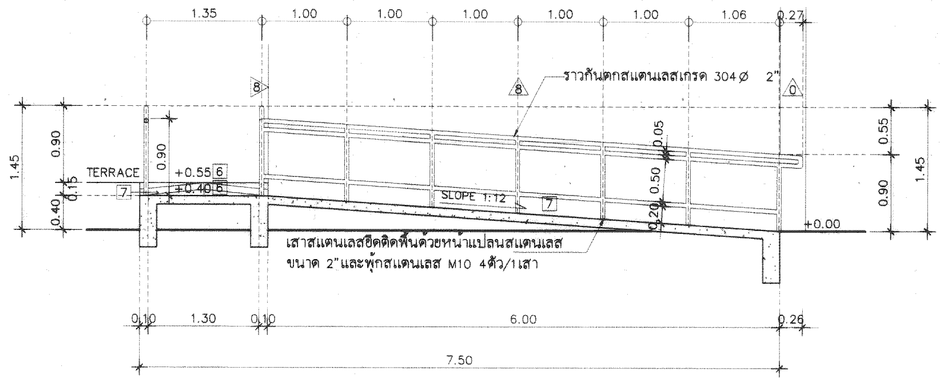

รูปตัดขยายทางลาด E
SCALE 1:50

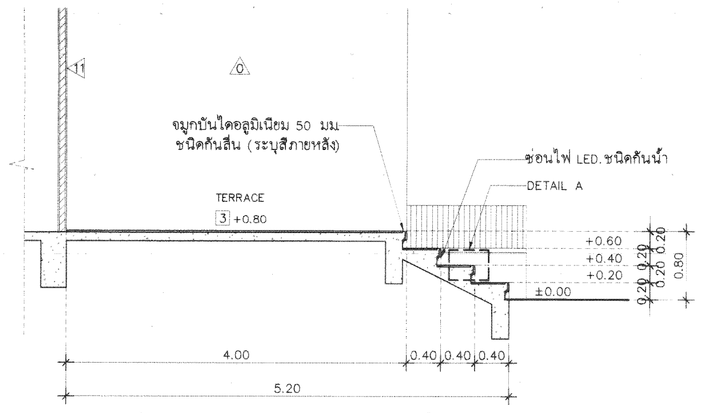

รูปตัดขยายบันได ST-03 D
SCALE 1:50

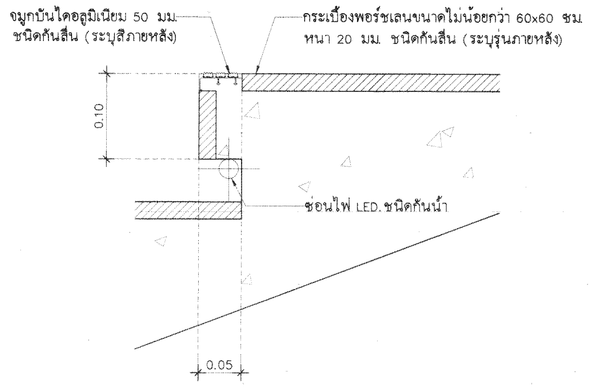

DETAIL A
SCALE 1:5

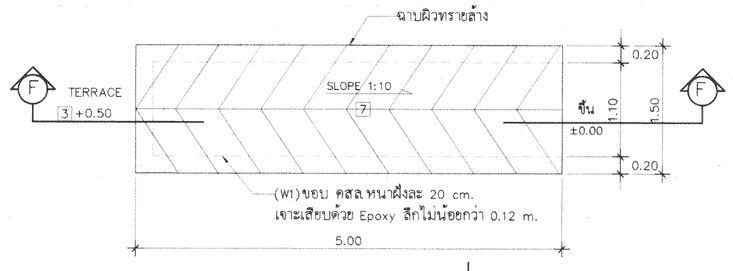

แปลนขยายทางลาดขนของ
SCALE 1:50

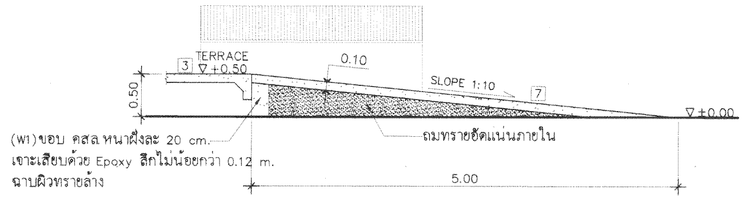

รูปตัดขยายทางลาดขนของ F
SCALE 1:50

REV.	DATE	BY

การท่าเรือแห่งประเทศไทย
PORT AUTHORITY OF THAILAND

โครงการ
งานปรับปรุงอาคารสโมสร กทท.

สถาปนิก: นาย ศุภฤทธิ์ พวงโกศล ภ-สถ18800		หัวหน้าแผนกสถาปัตย์: นางสาว อภิรัตน์ มากแสน ภ-สถ17072	
วิศวกรโครงสร้าง: นาย ไกรสร เหลืองนาคไพศาล ภส.55464		หัวหน้าแผนกวิศวกรรม: นาย ไกรสร เหลืองนาคไพศาล ภส.55464	
วิศวกรโครงสร้าง: นาย อดุลทัศน์ บุนนาค สย.15166		ผู้ช่วยสถาปนิก: นาย ปารุศ สิยะวิทวัส ภส.25544	
วิศวกรไฟฟ้า: นาย นิธิวัฒน์ นาคสกุล ภฟก.53077		แบบโดย: นาย กิตติพงศ์ สอนสะอาด ยฝช.	
เขียน: นาย นิวัฒน์ พวงเทศ			

แผ่นที่แสดง: แบบขยายบันได และแบบขยายทางลาด

มาตราส่วน	วันที่	แผ่นที่
1 : 50 1 : 5	สิงหาคม 2566	A-18
	แผ่นที่	จำนวนแผ่น 52

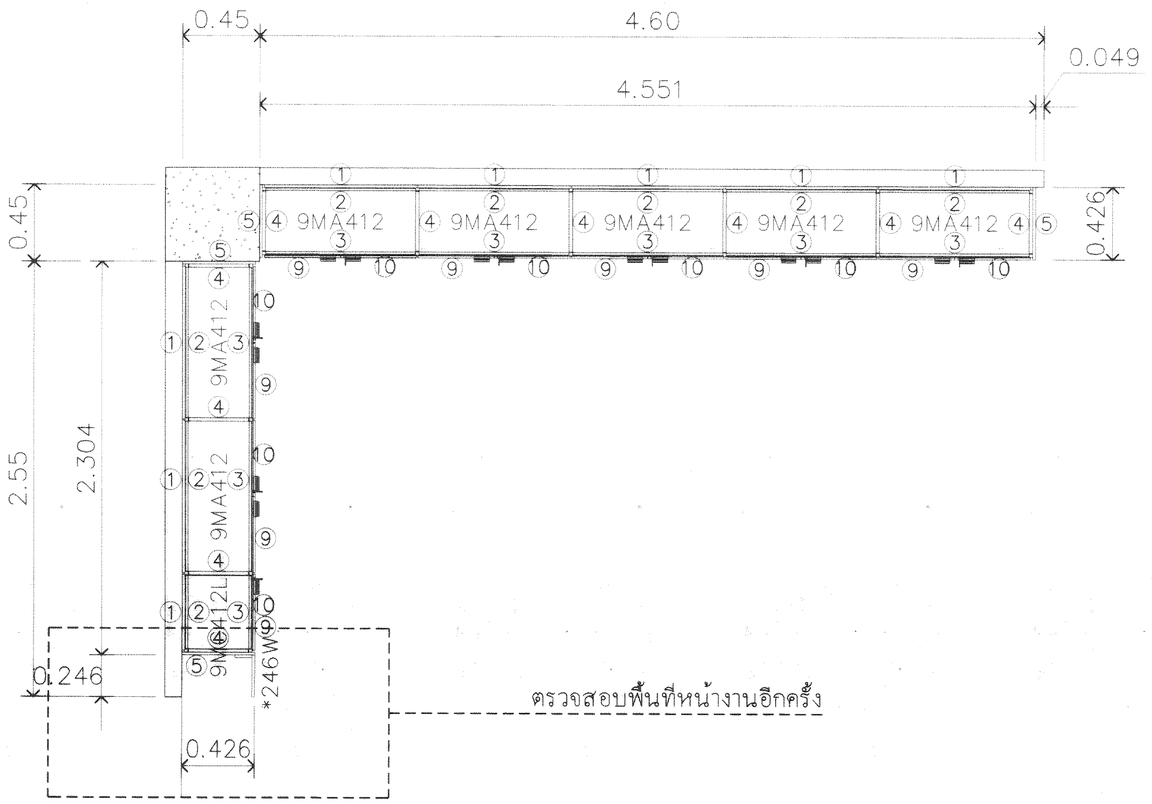

TOP VIEW

SCALE 1:25

สัญลักษณ์ประกอบแบบ

1	แผ่นหลัง :	ผลิตจากไม้ Particle board Grade E-1 หนา 16 มม.โดยผ่านมาตรฐาน EN 312:2010 ปิดผิวด้วย Melamine Resin Film ด้วยระบบ Short Cycle Press ทั้ง 2 ด้าน และปิดขอบ Edge-PVC หนา 0.6 มม. ด้วยกาว Polyolefins PO Hot Melt,ด้วยระบบ Automatic Edge bander
2	แผ่นหลัง/บน :	ผลิตจากไม้ Particle board Grade E-1 หนา 16 มม.โดยผ่านมาตรฐาน EN 312:2010 ปิดผิวด้วย Melamine Resin Film ด้วยระบบ Short Cycle Press ทั้ง 2 ด้าน และปิดขอบ Edge-PVC หนา 0.6 มม. ด้วยกาว Polyolefins PO Hot Melt,ด้วยระบบ Automatic Edge bander วัดความสูงตามหน้างานจริงและตัดออก
3	แผ่นหน้า/บน :	ผลิตจากไม้ Particle board Grade E-1 หนา 16 มม.โดยผ่านมาตรฐาน EN 312:2010 ปิดผิวด้วย Melamine Resin Film ด้วยระบบ Short Cycle Press ทั้ง 2 ด้าน และปิดขอบ Edge-PVC หนา 0.6 มม. ด้วยกาว Polyolefins PO Hot Melt,ด้วยระบบ Automatic Edge bander วัดความสูงตามหน้างานจริงและตัดออก
4	แผ่นข้าง/โครง :	ผลิตจากไม้ Particle board Grade E-1 หนา 19 มม.โดยผ่านมาตรฐาน EN 312:2010 ปิดผิวด้วย Melamine Resin Film ด้วยระบบ Short Cycle Press ทั้ง 2 ด้าน และเซาะรองที่ขอบ 2 ด้านฝังด้วย Edge-PVC บังแสง/กันกระแทก วัดความสูงตามหน้างานจริงและตัดออก
5	แผ่นข้าง :	ผลิตจากไม้ Particle board Grade E-1 หนา 16 มม.โดยผ่านมาตรฐาน EN 312:2010 ปิดผิวด้วย Melamine Resin Film ด้วยระบบ Short Cycle Press ทั้ง 2 ด้าน และปิดขอบ Edge-PVC หนา 0.6 มม. ด้วยกาว Polyolefins PO Hot Melt,ด้วยระบบ Automatic Edge bander วัดความสูงตามหน้างานจริงและตัดออก
6	ฝาปิดล่าง :	ผลิตจากไม้ Particle board Grade E-1 หนา 19 มม.โดยผ่านมาตรฐาน EN 312:2010 ปิดผิวด้วย Melamine Resin Film ด้วยระบบ Short Cycle Press ทั้ง 2 ด้าน และปิดขอบ Edge-PVC หนา 0.6 มม. ด้วยกาว Polyolefins PO Hot Melt,ด้วยระบบ Automatic Edge bander
7	แผ่นเซ็นเตอร์/โครง :	ผลิตจากไม้ Particle board Grade E-1 หนา 19 มม.โดยผ่านมาตรฐาน EN 312:2010 ปิดผิวด้วย Melamine Resin Film ด้วยระบบ Short Cycle Press ทั้ง 2 ด้าน และปิดขอบ Edge-PVC หนา 0.6 มม. ด้วยกาว Polyolefins PO Hot Melt,ด้วยระบบ Automatic Edge bander มี 3 ด้านหนึ่ง
8	แผ่นชั้น :	ผลิตจากเหล็กแผ่น หนา 1 มม. ผ่านขั้นตอนการทับขึ้นรูป ผ่านกระบวนการทำสีโดยเครื่องจักรอัตโนมัติ ด้วยระบบ Green Epoxy powder coated(GPC)
9	หน้าบาน/ไม้ :	ผลิตจากไม้ Particle board Grade E-1 หนา 16 มม.โดยผ่านมาตรฐาน EN 312:2010 ปิดผิวด้วย Melamine Resin Film ด้วยระบบ Short Cycle Press ทั้ง 2 ด้าน และปิดขอบ Edge-PVC หนา 0.6 มม. ด้วยกาว Polyolefins PO Hot Melt,ด้วยระบบ Automatic Edge bander มือจับอลูมิเนียมฉีดขึ้นรูปสี silver
10	หน้าบาน/กระจก :	กระจกใส หนา 5 มม. ทำการเจียรขอบรอบด้าน มือจับอลูมิเนียมฉีดขึ้นรูปสี silver

หมายเหตุ : สินค้าตามมาตรฐานผู้ผลิต 1.ROCKWORTH 2.MODERNFORM 3.PRACTIKA

มาตรฐาน : ISO 9001 : 2015,ISO 14001 : 2015,ISO 45001 : 2018,ISO 50001 : 2018

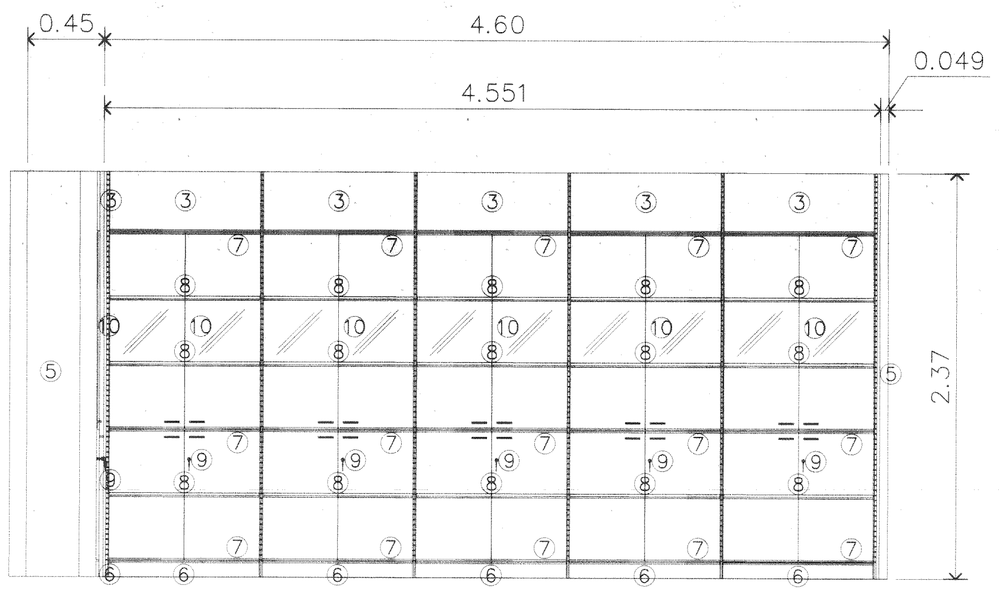

FRONT VIEW

SCALE 1:25

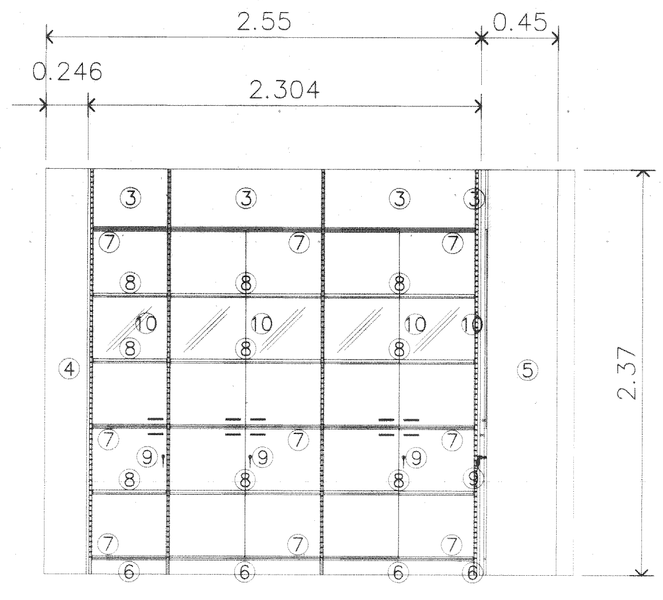

SIDE VIEW

SCALE 1:25

REV.	DATE	BY

การท่าเรือแห่งประเทศไทย
PORT AUTHORITY OF THAILAND

โครงการ: งานปรับปรุงอาคารสโมสร กทท

สถาปนิก	นาย ศุภฤกษ์ พ่วงโกศล ภ-สถ.18800	
วิศวกรโครงสร้าง	นาย ไกรสร เหลืองนาคไพศาล ภส.55464	
วิศวกรโครงสร้าง	นาย อดุลทัพณ์ บุนนาค สย.15166	
วิศวกรไฟฟ้า	นาย นิธิวัฒน์ นาคสกุล ภฟก.53077	
เขียน	นาย นิวัฒน์ พวงเทศ	
หัวหน้าแผนกสถาปัตย์	นางสาว อภิรัตน์ มากแสน ภ-สถ.17072	
หัวหน้าแผนกวิศวกรรม	นาย ไกรสร เหลืองนาคไพศาล ภส.55464	
ผู้อำนวยการกอง	นาย ปารุศ สิอทิวัส ภส.25544	
อนุมัติ	นาย ศิตติพงศ์ สอนสะอาด ยผ/ช.	

แบบขยายตู้โชว์ถ้วยรางวัล
BF-01

มาตราส่วน 1 : 50	วันที่ สิงหาคม 2566	แผ่นที่ A-19
	แผ่นที่	รวมแผ่น 52

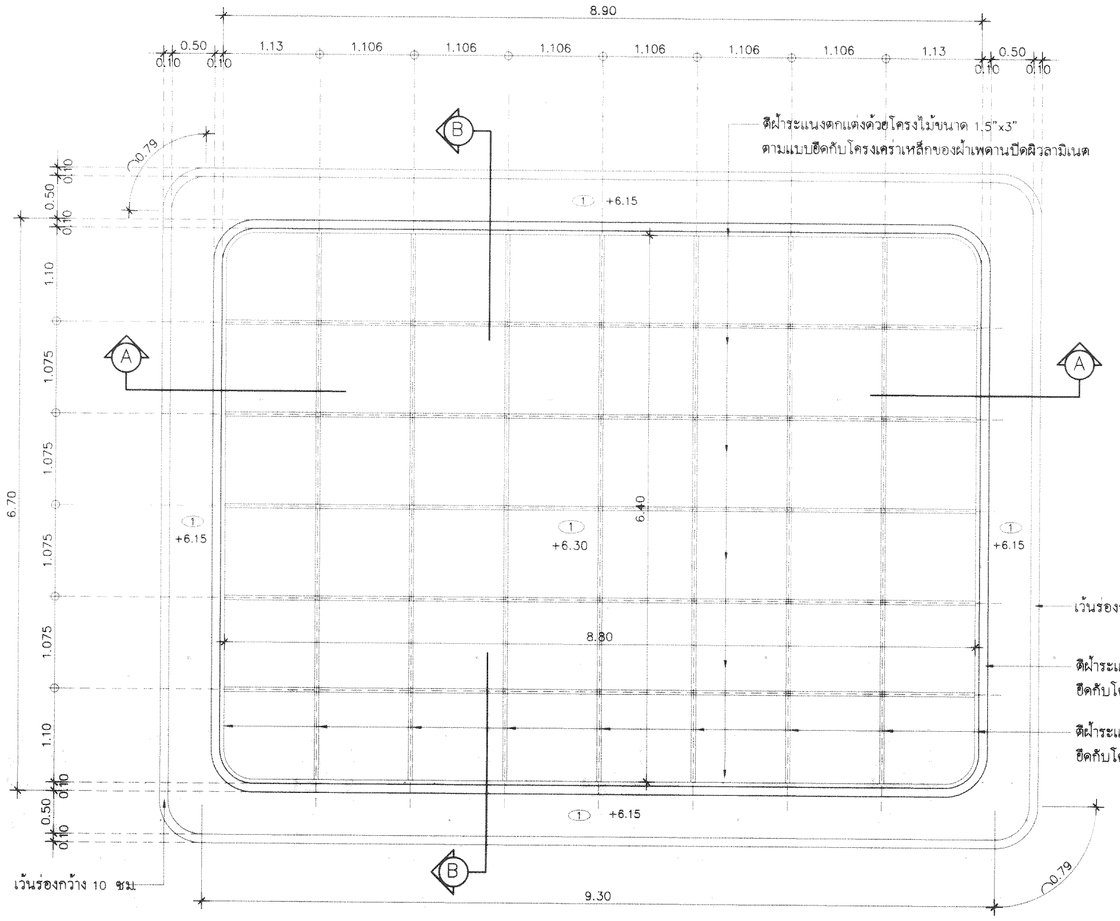

*หมายเหตุ
โครงคร่าฝ้าเพดานในส่วนของฝ้าระแนงตกแต่งบริเวณโถงกลางหอประชุม
ใช้โครงคร่าเหล็ก Ø ขนาดไม่น้อยกว่า 25x25x2.3 มม @0.50 ม.
ส่วนอื่นๆใช้โครงคร่าเหล็กชุบสังกะสี หรือโครงคร่าตามมาตรฐานผู้ผลิต

แปลนขยายฝ้าระแนงตกแต่ง C-01
SCALE 1:50

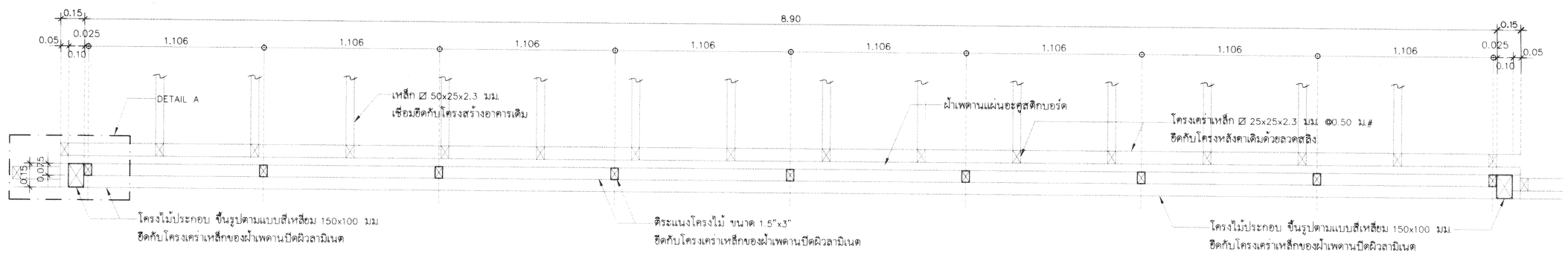

รูปตัดขยายฝ้าระแนงตกแต่ง A
SCALE 1:20

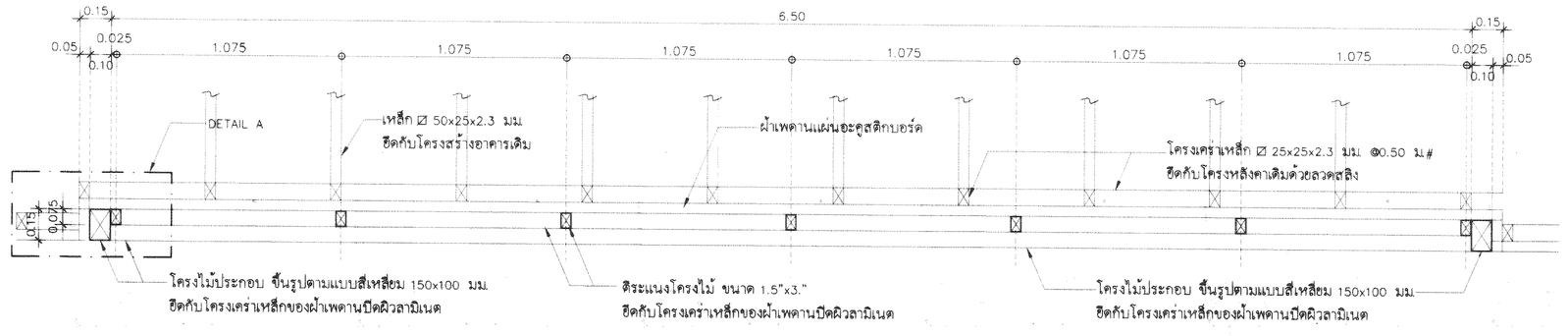

รูปตัดขยายฝ้าระแนงตกแต่ง B
SCALE 1:20

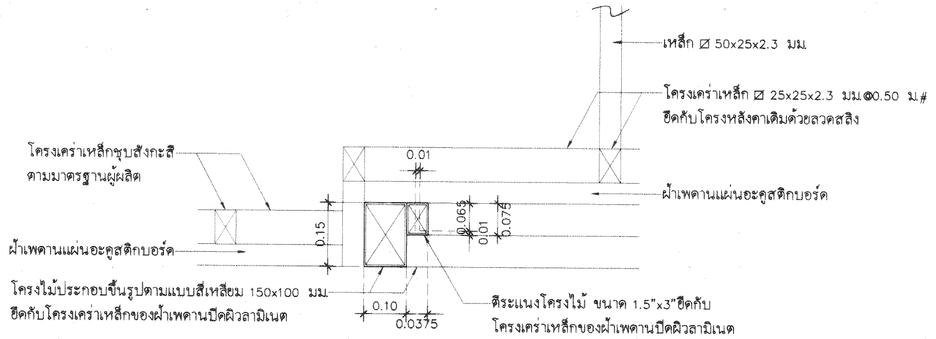

DETAIL A
SCALE 1:10

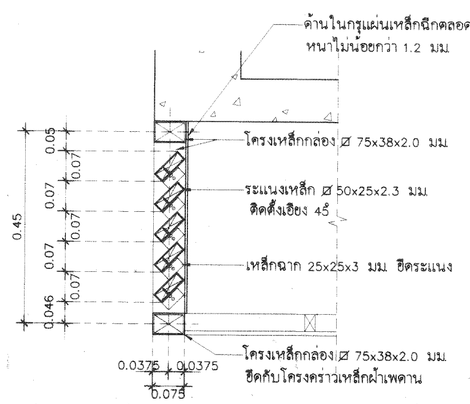

รูปตัดขยายระแนงบังตา C
SCALE 1:10

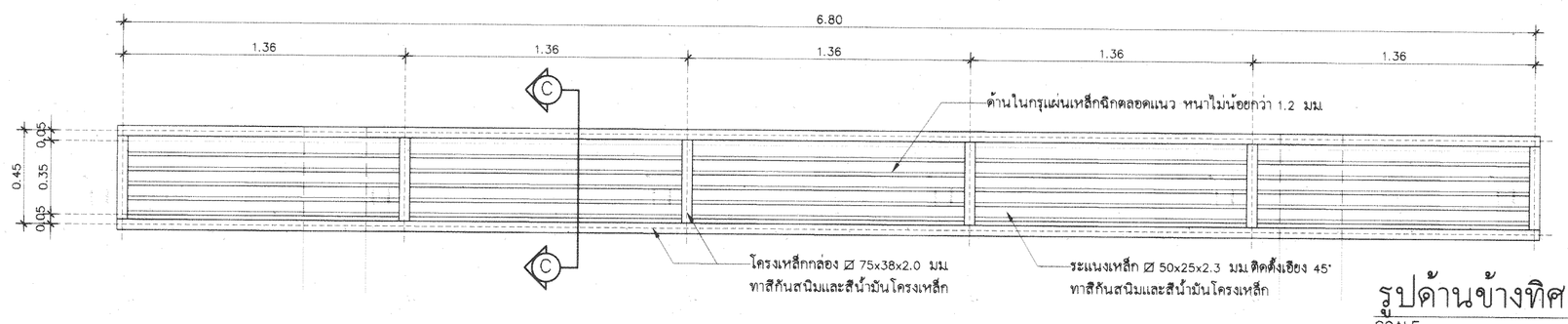

รูปด้านข้างทิศเหนือแผงระแนงบังตา
SCALE 1:20

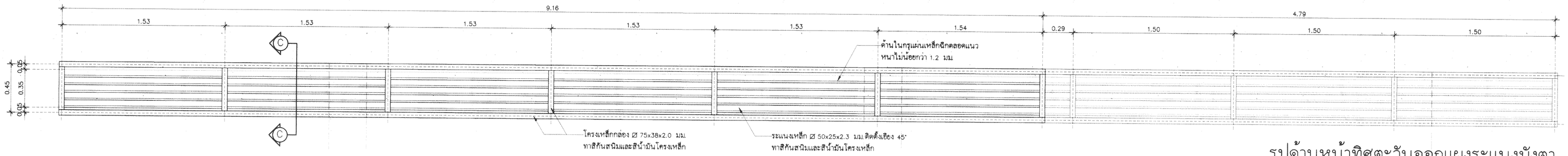

รูปด้านหน้าทิศตะวันออกแผงระแนงบังตา
SCALE 1:20

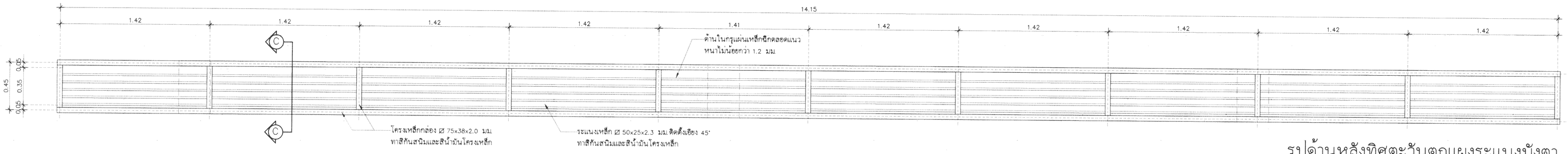

รูปด้านหลังทิศตะวันตกแผงระแนงบังตา
SCALE 1:20

REV.	DATE	BY

การท่าเรือแห่งประเทศไทย
PORT AUTHORITY OF THAILAND

โครงการ: งานปรับปรุงอาคารสโมสร กทท.

สถาปนิก	นาย ศุภฤกษ์ พ่วงโกศล ภ-สถ.18800	หัวหน้าแผนกสถาปัตย์	นางสาว อภิรัตน์ มากแสน ภ-สถ.17072
วิศวกรโครงสร้าง	นาย ไกรสร เหลืองนาคไพศาล ภส.55464	หัวหน้าแผนกวิศวกรรม	นาย ไกรสร เหลืองนาคไพศาล ภส.55464
วิศวกรโครงสร้าง	นาย อดุลพัฒน์ บุนนาค สย.15166	ผู้ช่วยวิศวกรควบคุม	นาย ปารุศ สิอวิทวัส ภส.25544
วิศวกรไฟฟ้า	นาย นิธิวัฒน์ นาคสกุล ภฟก.53077	อนุมัติ	นาย ศิตติพงศ์ สอนสะอาด อผช.
เขียน	นาย นิวัฒน์ พวงเทศ		

แบบแสดง: แบบขยายฝ้าระแนงตกแต่ง C-01
แบบขยายแผงระแนงบังตา

มาตราส่วน	1 : 50 1 : 20 1 : 10	วันที่	สิงหาคม 2566
แผ่นที่	A-20	รวมแผ่น	52

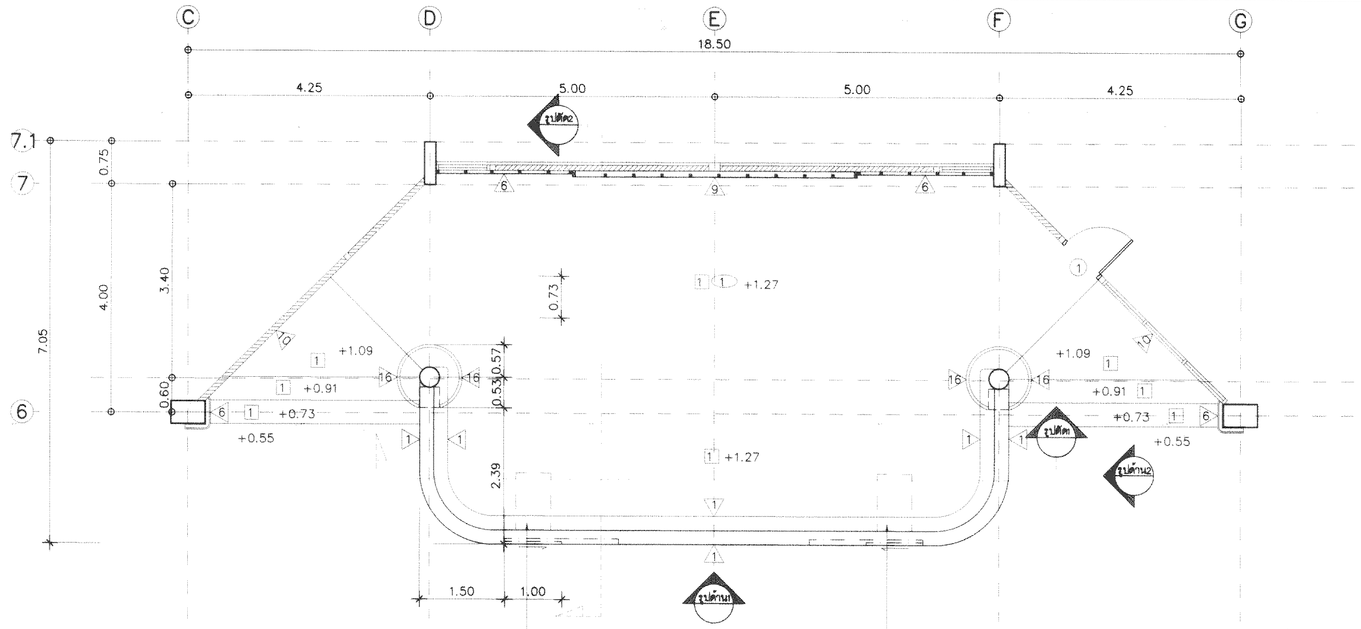

แปลน : เวที
SCALE 1:75

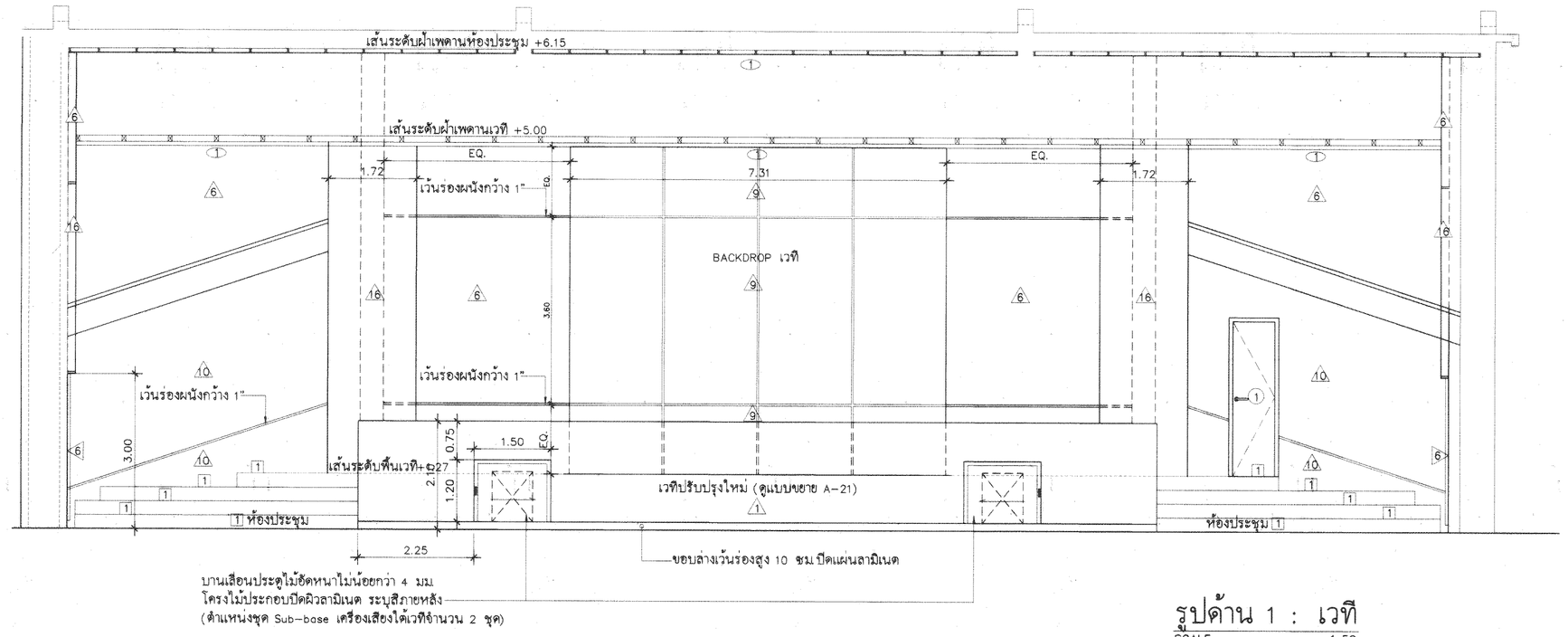

รูปด้าน 1 : เวที
SCALE 1:50

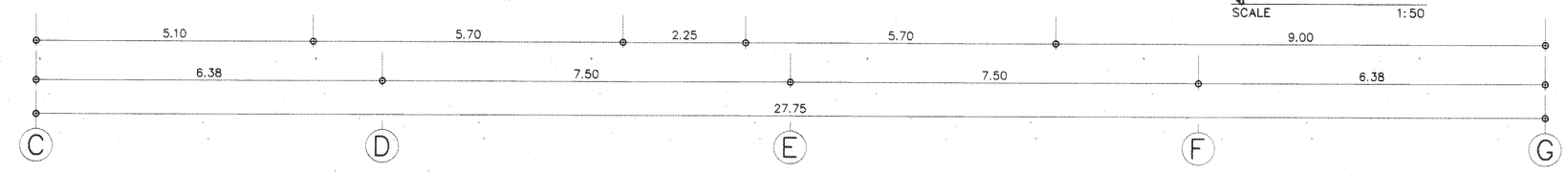

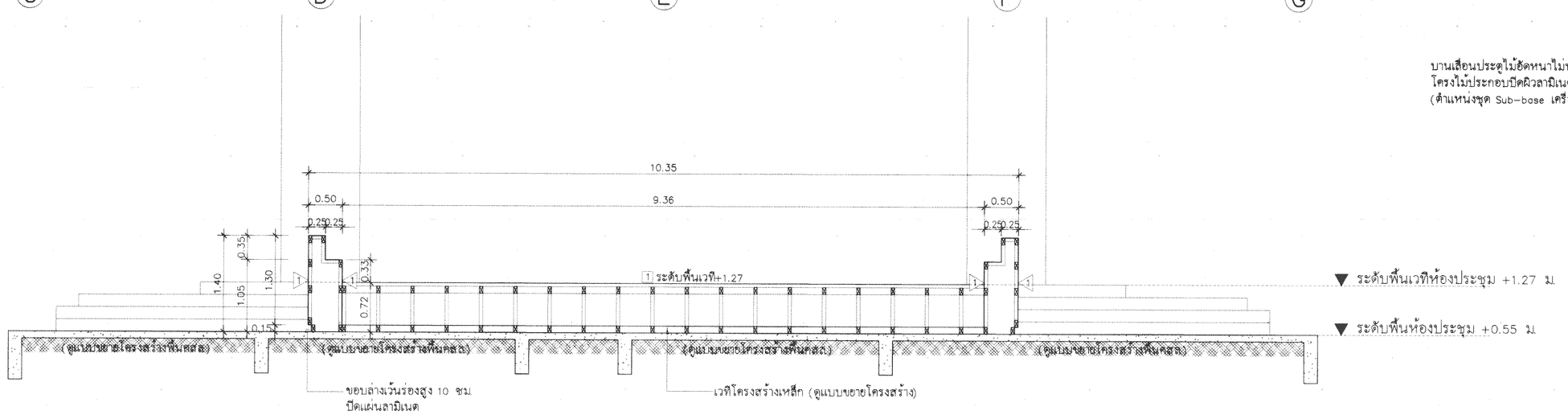

รูปตัด 1 : เวที
SCALE 1:50

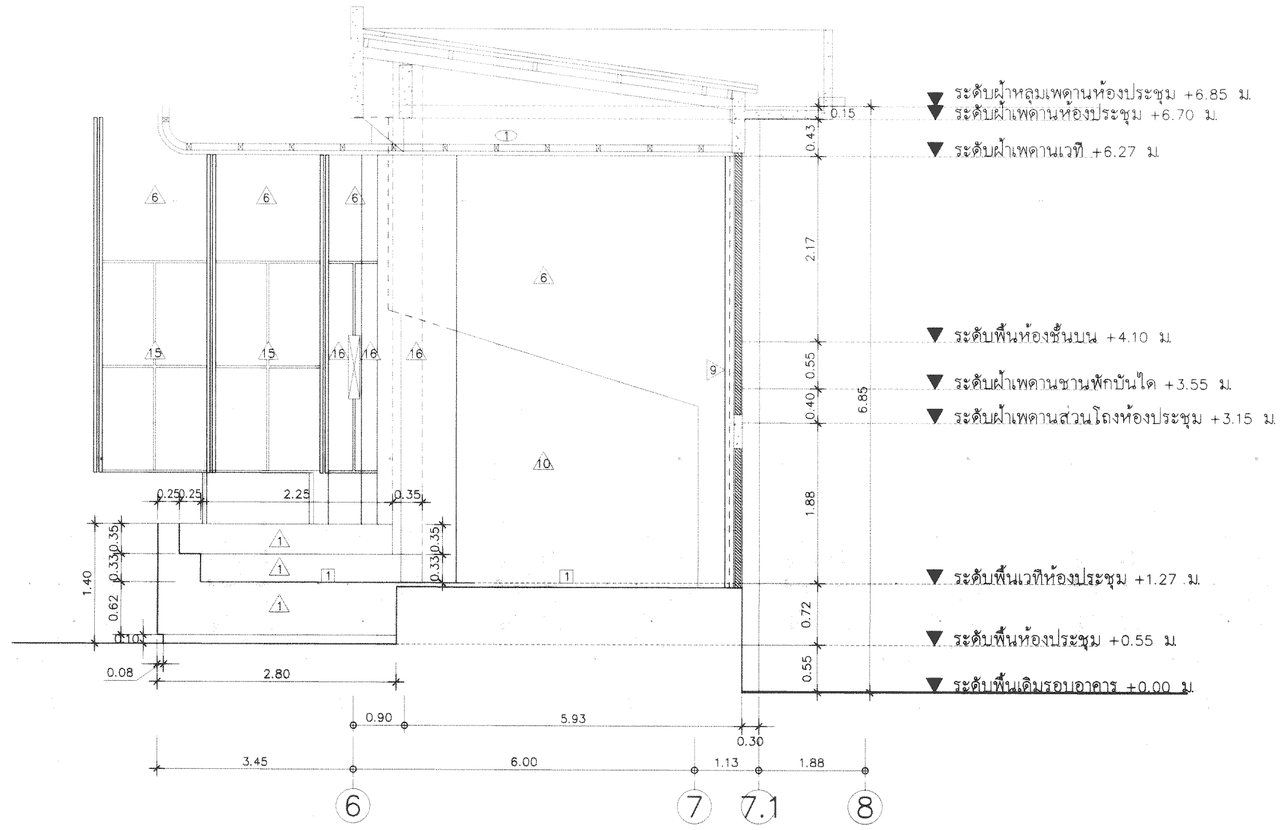

รูปด้าน 2 : เวที
SCALE 1:50

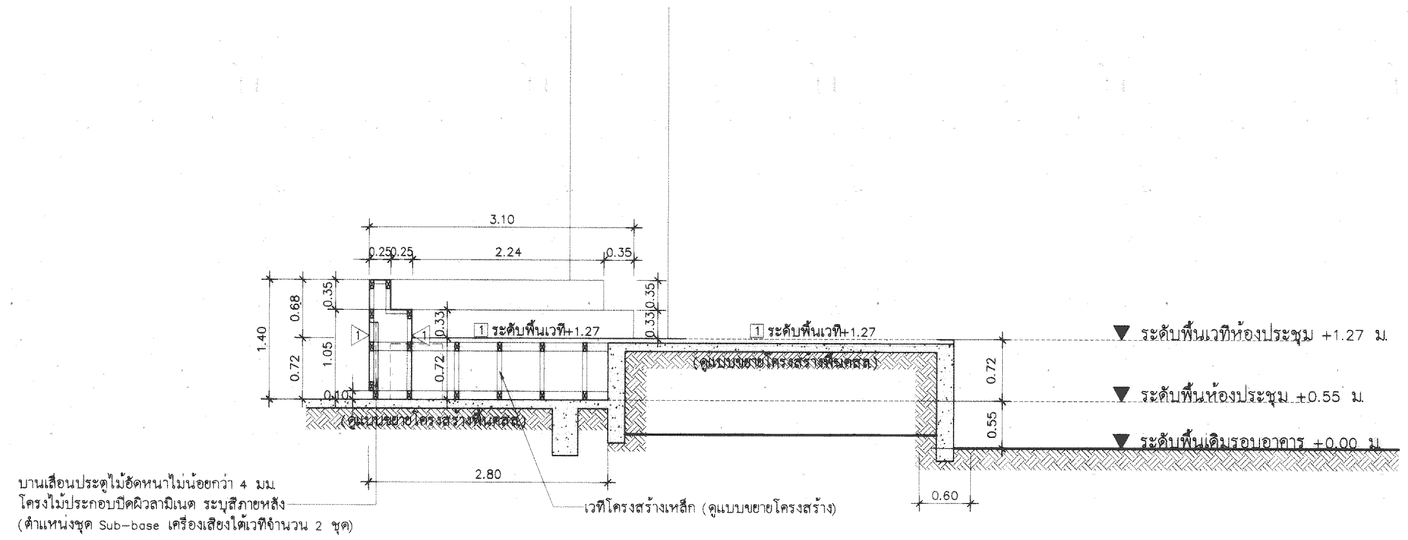

รูปตัด 2 : เวที
SCALE 1:50

REV.	DATE	BY

การท่าเรือแห่งประเทศไทย
PORT AUTHORITY OF THAILAND

โครงการ
งานปรับปรุงอาคารสโมสร กทท

สถาปนิก	นาย ศุภฤกษ์ พวงโกศล ภ-สถ.18800	ห.ศึกษาและออกแบบ	นางสาว อภิรัตน์ มากแสน ภ-สถ.17072
ว.ควบคุมโครงสร้าง	นาย ไกรสร เหลืองนาคไพศาล ภส.55464	ห.ศึกษาและออกโครงการ	นาย ไกรสร เหลืองนาคไพศาล ภส.55464
ว.ควบคุมโครงสร้าง	นาย อดุลพัฒน์ บุนนาค สย.15166	ผู้จัดการสถาปนิก	นาย ปารุศ สิอวิทวัส ภส.25544
ว.ควบคุมไฟฟ้า	นาย นิติวัฒน์ นาคสกุล ภฟก.53077	อนุมัติ	นาย ศิตติพงศ์ สอนสะอาด อฝช.
เขียน	นาย นิวัฒน์ พวงเทศ		

แบบขยายเวทีห้องประชุม

มาตราส่วน	1 : 50 1 : 75	วันที่	สิงหาคม 2566
แผ่นที่	A-21	เลขที่	52